Teka Home IZF 99770 MST Placa de inducción inteligente FullFlex con conexión wifi y funciones directas

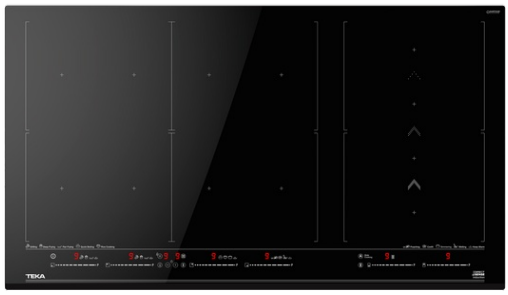

Seguridad por Termopar integrada | Flex | MultiSlider | Función Power | Función Power Plus | Easy installation

DESCRIPCIÓN	Placa de inducción inteligente FullFlex con conexión wifi y funciones directas
COLORES	
REFERENCIA	REF. 112500044 EAN. 8434778017649

Teka Home IZF 99770 MST

CARACTERÍSTICAS

Teka Home: electrodomésticos inteligentes con conexión Wi-fi
Placa de induccón FullFlex
Función HobtoHood
Funciones directas con sensores de temperatura: Pochar, Confitar, Arroz, Parrilla, Fritura, Plancha, Mantener Caliente, Hervir, Fuego Lento y Derretir
Touch Control Multislider
6 zonas de cocinado
4 zonas Ø 296,5 x 197,5 mm
2 zonas Ø 252,8 x 195 mm
Desconexión automática
Bloqueo de seguridad para niños
Indicador de calor residual
Kit de fácil instalación
Potencia nominal máxima: 11100W

Teka Home IZF 99770 MST

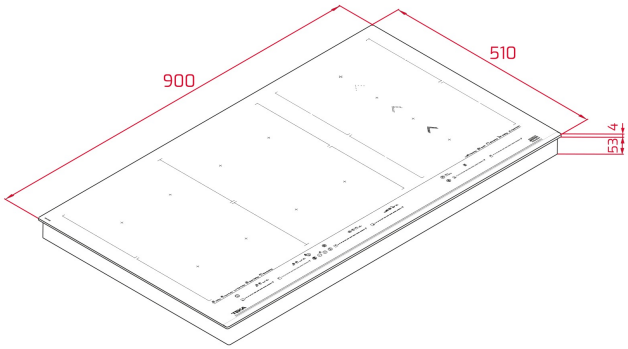

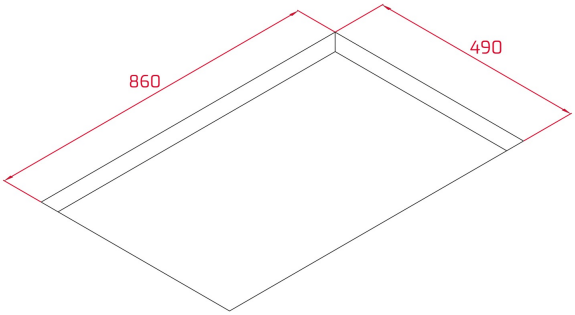

DIMENSIONES

Altura del producto (mm): 57
Anchura del producto (mm): 900
Profundidad del producto (mm): 510
Longitud del producto (mm):
Peso del producto (Kg): 20,65

ESPECIFICACIONES TÉCNICAS

MEDIDAS DE AJUSTE

Built-in Ancho (mm): 860
Incorporado en profundidad (mm): 490
Incorporado Altura (mm): 53

CARACTERÍSTICAS

Número de potencias eléctricas: 9
Función Grill: Sí
Función plancha: Sí
Función fritura: Sí
Función fuego lento: Sí
Función derretir: Sí
Función mantener caliente: Sí
Función confitar: Sí
Función pochar: Sí
Función arroz: Sí
Función baja temperatura: Sí
Función Power Management: Sí

CONEXIÓN ELÉCTRICA

Potencia nominal máxima (W): 11100

Frecuencia (Hz): 50/60
Fuente de alimentación (V): 220-240
Longitud del cable (cm): 110

ZONAS DE COCCIÓN

Número de zonas de cocción: 6

SISTEMA DE SEGURIDAD

Indicador de calor residual (placa eléctrica): Sí
Desconexión automática de seguridad (bloqueo automático) (placa eléctrica): Sí
Bloqueo infantil: Sí

ACABADO

Acabado de superficie: Cristal con bisel frontal
Sistema de fácil instalación: Sí

ACCESORIOS

Kit de unión: Optional