DUETTO CRYSTAL 60

DESCRIPCIÓN	
GAMA	Total
COLORES	
REFERENCIA	REF. 112750011 EAN. 8434778029062

DUETTO CRYSTAL 60

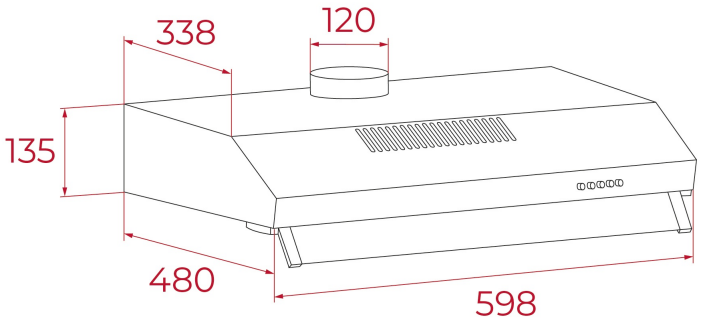

DIMENSIONES

Altura del producto (mm): 95mm Hob / 135mm Hood
Anchura del producto (mm): 600mm Hob / 600mm Hood
Profundidad del producto (mm): 510mm Hob / 480mm Hood
Longitud del producto (mm):
Peso del producto (Kg): 19,2

ESPECIFICACIONES TÉCNICAS

MEDIDAS DE AJUSTE	**Built-in Ancho (mm):** 560 **Incorporado en profundidad (mm):** 480 **Incorporado Altura (mm):** 45
CARACTERÍSTICAS	**Potencia nominal máxima (W) (Gas):** 6800 **Auto ignición:** Sí
CONEXIÓN ELÉCTRICA	**Frecuencia (Hz):** 60 **Longitud del cable (cm):** 120 **Enchufe:** Sí **Enchufe:** Hood Type A plug / Hob Type A
ZONAS DE COCCIÓN	**Número de zonas de cocción:** 4
ACABADO	**Acabado de superficie:** Cristal redondeado

ACCESORIOS	**Tipo de parrilla:** Individual **Soporte para Wok:** No **Soportes para recipientes:** Sí **Kit de unión:** NO **Parrilla de hierro fundido:** Sí **Válvula antirretorno:** Sí **Filtro de carbón (opcional):** Included