CLC 85 Infinity G1 Cafetera automática Infinity G1. Edición especial diseñada por Italdesign Giugiaro

Grano | Café molido

DESCRIPCIÓN	Cafetera automática Infinity G1. Edición especial diseñada por Italdesign Giugiaro
COLORES	
REFERENCIA	REF. 111630008 EAN. 8434778028874

CLC 85 Infinity G1

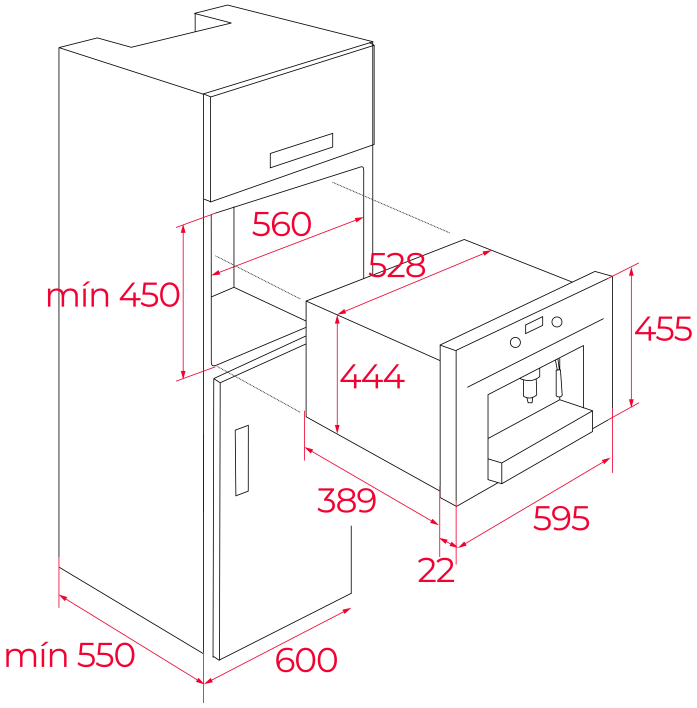

DIMENSIONES

Altura del producto (mm): 455
Anchura del producto (mm): 595
Profundidad del producto (mm): 412
Longitud del producto (mm):
Peso del producto (Kg): 23

ESPECIFICACIONES TÉCNICAS

MEDIDAS DE AJUSTE

Built-in Ancho (mm): 560
Incorporado en profundidad (mm): 550
Incorporado Altura (mm): 450

CARACTERÍSTICAS

Certificados: IMQ
Presión (Bar): 15
Potencia de la bomba (W): 50
Número de programas: 30
Número de tazas: 2
Dispensador de café ajustable: Sí
Tubo ajustable para vapor y agua caliente: Sí
Café molido: Sí
Función on/off: Sí
Función de vapor: Sí
Agua caliente: Sí
Reloj (opción en menú): Sí
Descalcificación (opción en menú): Sí
Temperatura del café (opción en menú): Sí
Selección de la temperatura del café: Sí

Función seleccionada en pantalla: Sí
Indicador de llenado del tanque de agua: Sí
Indicador de grano demasiado fino: Sí
Indicador de falta de granos de café: Sí
Indicador de almacenaje de café vacío: Sí
Indicador de almacenaje de café no insertado: Sí
Alarma genérica: Sí