IBF 64-G1 MSP BM Placa de inducción Infinity G1. Edición especial diseñada por Italdesign Giugiaro

Flex | MultiSlider | Función Power | Función Power Plus | Easy installation

DESCRIPCIÓN	Placa de inducción Infinity G1. Edición especial diseñada por Italdesign Giugiaro
COLORES	
REFERENCIA	REF. 112510038 EAN. 8434778022827

IBF 64-G1 MSP BM

CARACTERÍSTICAS

Edición especial Infinity G1
Diseñado en Italia por Italdesign Giugiaro
Placa de inducción Flex
Acabado exclusivo en negro mate
Funciones Directas: Fuego lento, derretir y mantener calietne
Touch Control MultiSlider
4 zonas de cocinado
4 zonas Flex
Superficie de cristal cerámico
Desconexión automática
Temporizador
Bloqueo de seguridad para niños
Indicador residual de calor
Administración de potencia
Kit de fácil instalación

IBF 64-G1 MSP BM

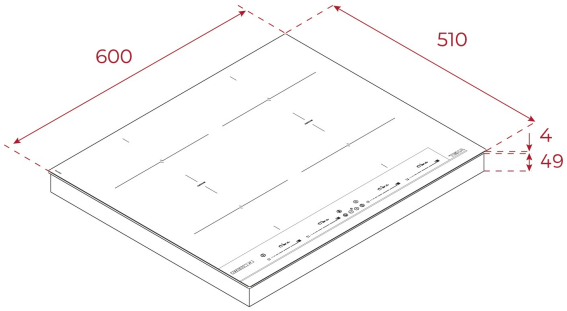

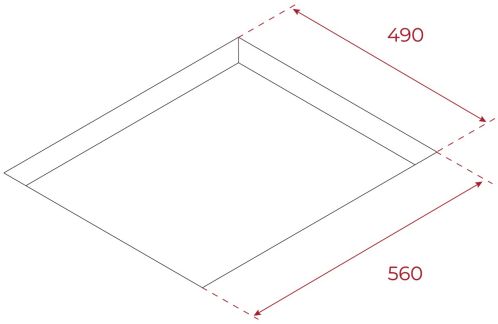

DIMENSIONES

Altura del producto (mm): 53
Anchura del producto (mm): 600
Profundidad del producto (mm): 510
Longitud del producto (mm):
Peso del producto (Kg): 10,66

ESPECIFICACIONES TÉCNICAS

MEDIDAS DE AJUSTE	**Built-in Ancho (mm):** 560 **Incorporado en profundidad (mm):** 490 **Incorporado Altura (mm):** 49
CARACTERÍSTICAS	**Potencia nominal máxima (W) (Gas):** 7200 **Número de potencias eléctricas:** 9 **Función fuego lento:** Sí **Función derretir:** Sí **Función mantener caliente:** Sí **Función Power Management:** Sí
CONEXIÓN ELÉCTRICA	**Frecuencia (Hz):** 50/60 **Fuente de alimentación (V):** 220-240 **Longitud del cable (cm):** 110
ZONAS DE COCCIÓN	**Número de zonas de cocción:** 4

SISTEMA DE SEGURIDAD	**Indicador de calor residual (placa eléctrica):** Sí **Bloqueo infantil:** Sí
ACABADO	**Acabado de superficie:** Cristal redondeado **Sistema de fácil instalación:** Sí
ACCESORIOS	**Kit de unión:** Optional