HLB 7600 G BK

Incluye The SteamBox

DESCRIPCIÓN	
COLORES	
REFERENCIA	REF. 111030006 EAN. 8434778032277

HLB 7600 G BK

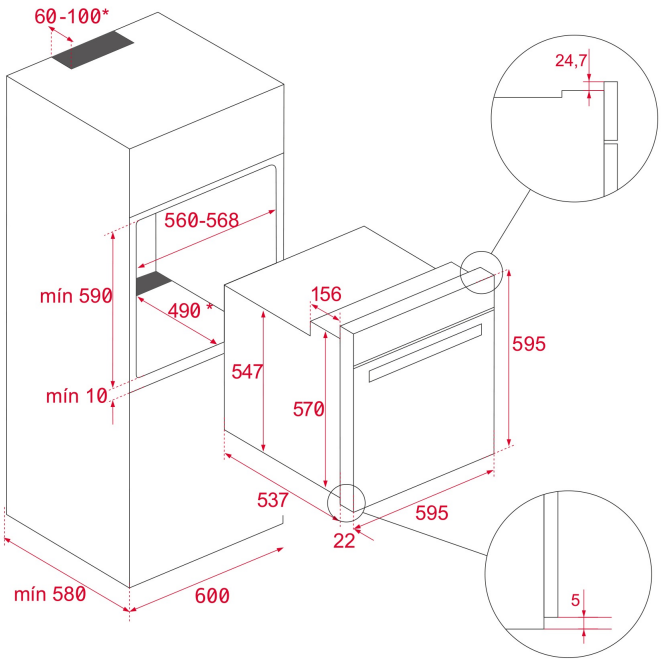

DIMENSIONES

Altura del producto (mm): 595
Anchura del producto (mm): 595
Profundidad del producto (mm): 543+22
Longitud del producto (mm):
Peso del producto (Kg): 41

ESPECIFICACIONES TÉCNICAS

CARACTERÍSTICAS

Certificados: CB / NOM
Número de cavidades: 1
Cavidad esmaltada: Sí
Temperatura mínima del regulador (ºC): 150
Temperatura máxima del regulador (ºC): 240
Selector de funciones: 3+4
Método de cocinado: 5
Función Grill: Sí
Función Grill + fan: Sí
Función Bottom: Sí
Función Bottom + fan: Sí
Sistema de guías removibles: Sí
Niveles de guías de bandeja: 5
Ventilación tangencial: Sí

CONEXIÓN ELÉCTRICA

Potencia nominal máxima (W): 1470
Frecuencia (Hz): 60
Fuente de alimentación (V): 127
Longitud del cable (cm): 110

Consumo de la luz interior (W): 25

CONSUMO ENERGÉTICO

Consumo energético por ciclo en modo convencional (kWh): 1.31
Grill(W): 1.4
Motor multifunción (W): 27
Motor del ventilador de refrigeración (W): 18

SISTEMA DE SEGURIDAD

Protector de la parrilla: Sí
Bandeja con sistema anti-vuelco: Sí
Termostato de seguridad: Sí

SISTEMAS DE LIMPIEZA

Esmaltado crystal clean (suave): Sí

ACCESORIOS

Bandeja profunda (50 mm): 1
Bandeja SteamBox: 1
Parilla reforzada: 1
Bandeja profunda (50 mm) (cavidad inferior): 1

EFICIENCIA ENERGÉTICA

Clase energética: A+
Índice de eficiencia energética (EEI): 73,6