HLF 8400 BK

Capacidad de 77L

HydroClean

SurroundTemp

DESCRIPCIÓN	
COLORES	
REFERENCIA	REF. 111060004 EAN. 8434778033052

HLF 8400 BK

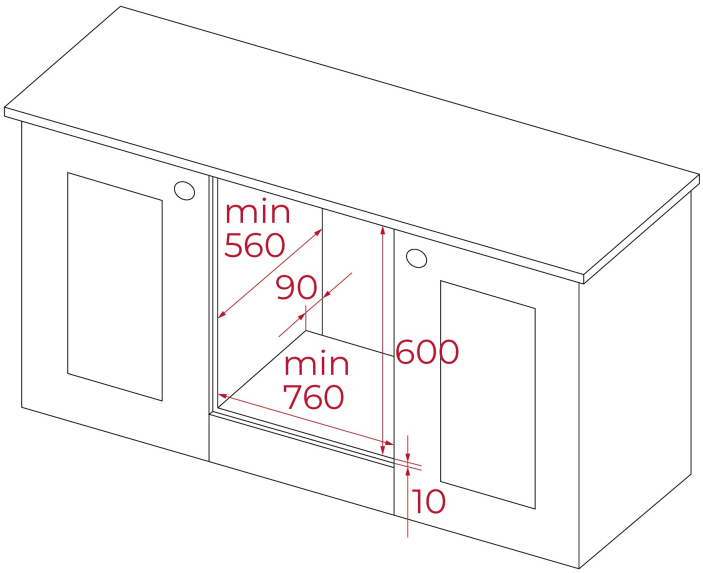

DIMENSIONES

Altura del producto (mm): 580
Anchura del producto (mm): 760
Profundidad del producto (mm): 560
Longitud del producto (mm):
Peso del producto (Kg): 49

ESPECIFICACIONES TÉCNICAS

CARACTERÍSTICAS

Número de cavidades: 1
Cavidad esmaltada: Sí
Temperatura mínima del regulador (ºC): 50
Temperatura máxima del regulador (ºC): 250
Selector de funciones: 10+0
Método de cocinado: 9
Función Top + bottom: Sí
Función Grill + bottom: Sí
Función Grill: Sí
Función Maxigrill: Sí
Función Top + bottom + fan: Sí
Función Bottom: Sí
Función Bottom + turbo (Pizza): Sí
Función Turbo: Sí
Programador en pantalla táctil: Sí
Sistema de guías removibles: Sí
Guías telescópicas Easy Slide: Sí
Grill abatible: Sí
Ventilación tangencial: Sí

CONEXIÓN ELÉCTRICA	**Potencia nominal máxima (W):** 3551 **Fuente de alimentación (V):** 220/240 **Longitud del cable (cm):** 110 **Consumo de la luz interior (W):** 25
CONSUMO ENERGÉTICO	**Consumo energético por ciclo en modo convencional (kWh):** 1.03 **Consumo energético por ciclo en modo de ventilación forzada (kWh):** 0.91 **Calor inferior (W):** 1055 **Grill(W):** 1700 **Maxigrill (W):** 2750 **Tradicional (W):** 2105 **Turbo (W):** 2400 **Motor multifunción (W):** 30 **Motor del ventilador de refrigeración (W):** 18
SISTEMA DE SEGURIDAD	**Apertura de puerta con desconexión de seguridad:** Sí **Sistema de bloqueo de Panel:** Sí **Protector de la parrilla:** Sí **Bandeja con sistema anti-vuelco:** Sí **Termostato de seguridad:** Sí
SISTEMAS DE LIMPIEZA	**Acero inoxidable anti-huellas:** Sí **Esmaltado crystal clean (suave):** Sí **Hydroclean PRO:** Sí
ACCESORIOS	**Bandeja profunda (50 mm):** 1 **Bandeja SteamBox:** YES **Parilla reforzada:** 1 **Bandeja profunda (50 mm) (cavidad inferior):** 1
EFICIENCIA ENERGÉTICA	**Clase energética:** A **Índice de eficiencia energética (EEI):** 104,6