EASY **DBB 90**

Campana de Pared Piramidal con mandos pulsantes en 90 cm

LED

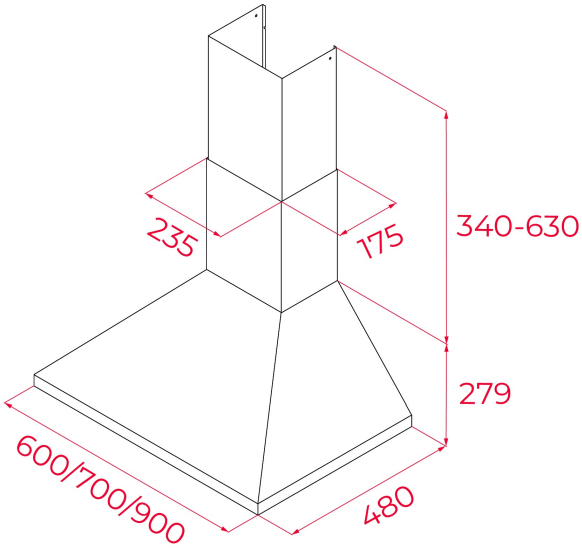


## REFERENCIA

REF: 40460440 EAN: 8421152069660

## CARACTERÍSTICAS

Mandos pulsantes
2 lámparas incandescentes
Tres velocidades
Piloto indicativo de funcionamiento
Filtros metálicos
Motor de doble turbina
Válvula antirretorno
Capacidades de extracción(*): min. 234 m3/h – máx. 380 m3/h
Potencia sonora(*): min. 44 dBA – máx. 60 dBA
Posibilidad de funcionamiento en recirculación (SET 1/M1)
Clasificación energética: E
(*) Reglamento Delegado (UE) n.º 65/2014 de la comisión de 1 de octubre de 2013.

## DIMENSIONES

**Altura del producto (mm):** 749-1049
**Anchura del producto (mm):** 900
**Profundidad del producto (mm):** 480
**Longitud del producto (mm):**
**Peso del producto (Kg):** 9,5

## ESPECIFICACIONES TÉCNICAS

Clase de eficiencia energética: D
Ruido (LwA) Velocidad mínima (dB): 44,3
Ruido (LwA) Velocidad máxima (dB): 59,8
Ruido (LwA) Velocidad de refuerzo (dB): 0
Ø Salida (mm): 150

## COLORES

40460440 Inox

40460442 Negro