CC 485 Isla
Campana de Isla tubular con motor ECOPOWER A en 120 cm

Programador de tiempo de aspiración

LED

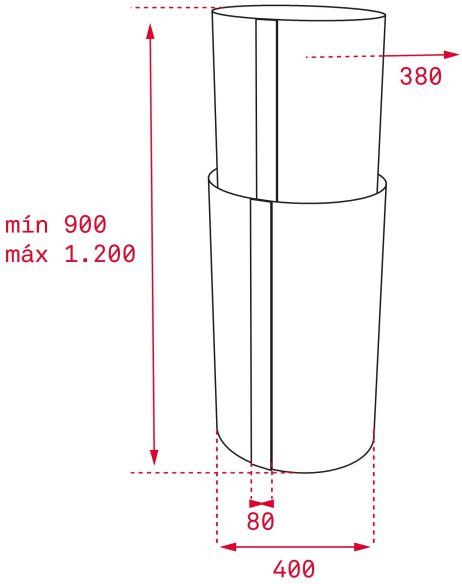

REFERENCIA

REF: 40480330 EAN: 8421152145869

CARACTERÍSTICAS

Mandos electrónicos retroiluminados con display blanco
2 lámparas LED
Tres velocidades + intensiva
Indicador digital de velocidad seleccionada
Programador del tiempo de aspiración
Filtros metálicos decorativos inox
Indicador luminoso de saturación de filtros
Motor blindado de doble turbina ECOPOWER
Válvula antirretorno
Posibilidad de funcionamiento en recirculación (SET 1/T1)

DIMENSIONES

Altura del producto (mm): 900-1200
Anchura del producto (mm): 400
Profundidad del producto (mm): 400
Longitud del producto (mm):
Peso del producto (Kg): 21,5

ESPECIFICACIONES TÉCNICAS

Clase de eficiencia energética: A
Ruido (LwA) Velocidad mínima (dB): 50
Ruido (LwA) Velocidad máxima (dB): 72
Ruido (LwA) Velocidad de refuerzo (dB): 78
Ø Salida (mm): 150

COLORES

40480330 Inox