DH2 ISLA 1285
Campana Isla con motor ECOPOWER A en 120 cm

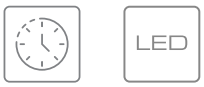

Programador de tiempo de aspiración | LED

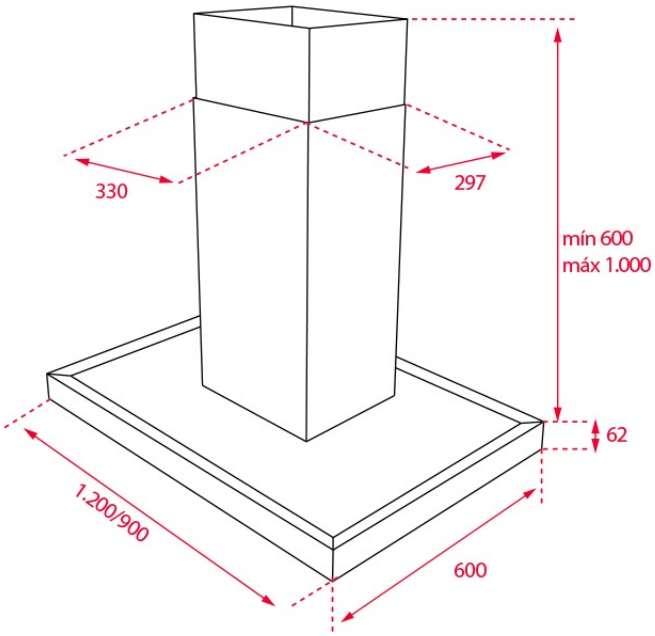

REFERENCIA

REF: 40484670 EAN: 8421152145739

CARACTERÍSTICAS

Mandos electrónicos retroiluminados con display blanco
4 lámparas LED
Tres velocidades + intensiva
Indicador digital de velocidad seleccionada
Panel interior de fácil limpieza
Programador del tiempo de aspiración
Filtros metálicos decorativos inox
Indicador luminoso de saturación de filtros
Estructura superior de cristal reforzado
Motor blindado de doble turbina ECOPOWER
Válvula antirretorno
Capacidades de extracción(*): min. 311 m3/h – máx. 796 m3/h
Potencia sonora(*): min. 52 dBA – máx. 66 dBA
Posibilidad de funcionamiento en recirculación (SET 1/T1)
Clasificación energética: A
(*) Reglamento Delegado (UE) n.º 65/2014 de la comisión de 1 de octubre de 2013.

DIMENSIONES

Altura del producto (mm):
Anchura del producto (mm):
Profundidad del producto (mm):
Longitud del producto (mm):
Peso del producto (Kg): 20,5

ESPECIFICACIONES TÉCNICAS

Clase de eficiencia energética: 0
Ruido (LwA) Velocidad mínima (dB): 0
Ruido (LwA) Velocidad máxima (dB): 0
Ruido (LwA) Velocidad de refuerzo (dB): 0
Ø Salida (mm): 150

COLORES

40484670 Inox

40484671 Inox