MAESTRO **TKS 850 C**

Secadora de condensación electrónica de 8 Kg con 4 niveles de intensidad

Quick Cycle

Capacidad de lavado: 8Kg

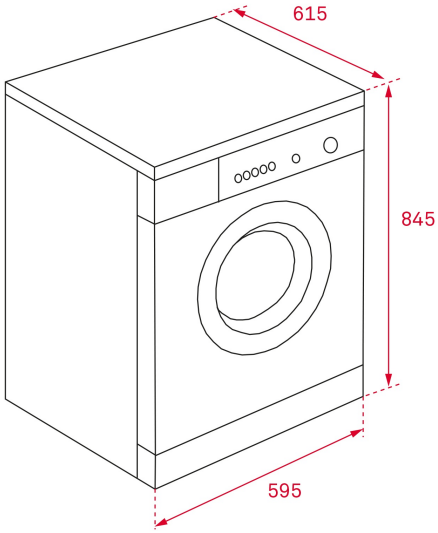

REFERENCIA

REF: 40854100 EAN: 8421152131718

CARACTERÍSTICAS

Secadora de condensación electrónica
Display digital
Sensor de control de humedad
16 programas
Doble sentido de giro
4 niveles de intensidad
Bloqueo de seguridad para niños
Filtro extraíble con indicador de saturación
Función secado rápido “Speed Dry”
Indicadores LED para: on/off, saturación de filtro y tanque lleno
Indicador de tiempo restante
Señal acústica fin de ciclo
Programación diferida 1-24 h
Programa de enfriamiento
Programa antiarrugas
Programa especial para ropa delicada
Luz interior
Clasificación energética: B
Capacidad de secado: 8 kg
Potencia nominal máxima: 2.700 W

DIMENSIONES

Altura del producto (mm): 845
Anchura del producto (mm): 595
Profundidad del producto (mm): 615
Longitud del producto (mm):
Peso del producto (Kg): 42

ESPECIFICACIONES TÉCNICAS

Clase de eficiencia energética: B
Consumo energético (kW/día): -
Clase de eficiencia de secado: B
Nivel de ruido de secado (dB): 69
Tasa de potencia (V): 220-240
Frecuencia (Hz): 50

COLORES

40854100 Blanco