MAESTRO **HLF-840**

Horno multifunción de 80 cm en acero inoxidable antihuella con sistema de limpieza HydroClean

Capacidad de 77L | HydroClean | SurroundTemp | Guía telescópica Plus Extension

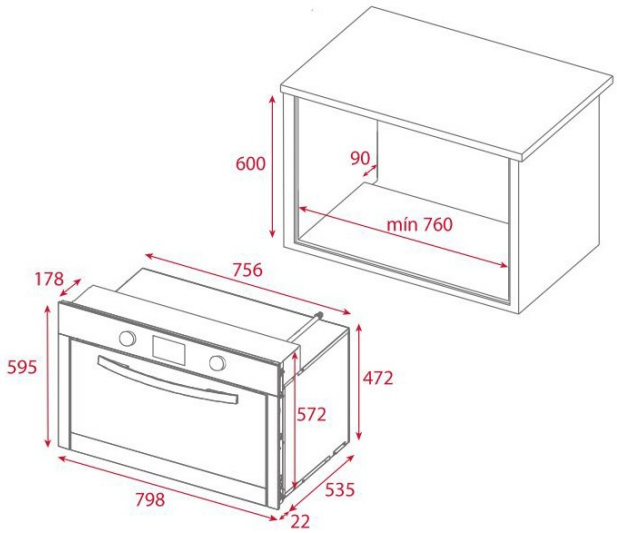

REFERENCIA

REF: 41592305 EAN: 8421152155066

CARACTERÍSTICAS

9 funciones de cocinado
Capacidad: 87 Litros (Neta)
Sistema de limpieza Hydroclean Pro
Programador Touch Control
1 Guía extraible
Programador Touch Control
5 Alturas de cocinado
Triple cristal en la puerta
Sistema de desconexión automático
Maxi Grill abatible
Ventilacipón tangencial (autoventilado)
Bloqueo de seguridad del panel
Interior con doble luz lateral
Bandeja Profunda + Parrilla cromada

DIMENSIONES

Altura del producto (mm): 580
Anchura del producto (mm): 760
Profundidad del producto (mm): 560
Longitud del producto (mm):
Peso del producto (Kg): 49

ESPECIFICACIONES TÉCNICAS

Clase de eficiencia energética: A
Tasa de potencia (V): 220-240
Frecuencia (Hz): 50/60
Potencia nominal máxima (W): 3551

COLORES

41592305 Cristal negro con marco