TOTAL **GZC 64320**

Encimera Cristal Gas con función ExactFlame en 60 cm de gas butano

ExactFlame | Easy installation | Autoencendido integrado | Seguridad por Termopar integrada

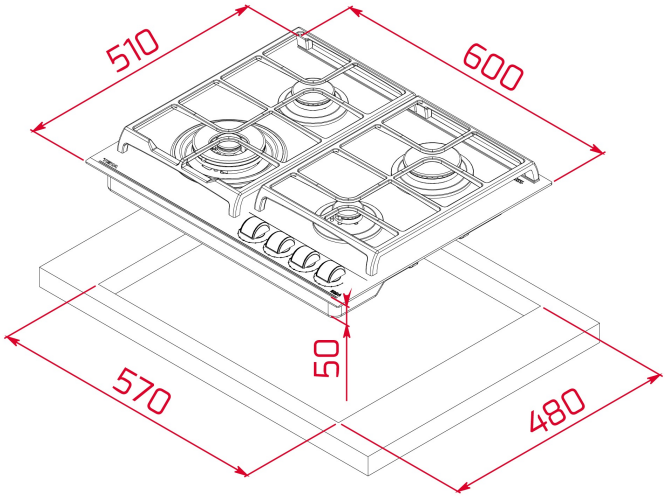

REFERENCIA

REF: 112570044 EAN: 8434778006360

CARACTERÍSTICAS

CristalGas Exact Flame con bisel frontal
Mandos frontales de diseño ergonómico
Superficie de vidrio cerámico
9 niveles de potencia con un control exacto de la llama
4 quemadores de gas
-1 quemador de doble anillo, 4,00 kW
-1 quemador semi-rápido, 1,75 kW
-1 quemador rápido, 2,80 kW
-1 quemador auxiliar, 1,00 kW
Seguridad por termopar integrado en quemador individual
Autoencendido integrado en quemador y accionado por cada mando
Soporte para Wok opcional
Parrillas de fundición amplia superficie
Kit de fácil instalación

DIMENSIONES

Altura del producto (mm): 98
Anchura del producto (mm): 600
Profundidad del producto (mm): 510
Longitud del producto (mm):
Peso del producto (Kg): 11,7

ESPECIFICACIONES TÉCNICAS

Tasa de potencia (V): 220-240
Frecuencia (Hz): 50/60
Potencia nominal máxima (W): -

COLORES

112570044 Vidrio negro