SMART EWH 50 VE-D
Termo eléctrico vertical Smart Control de 50 litros con indicador de temperatura LED

Control de humedad | Dry Heating Protection | Overheating Protection

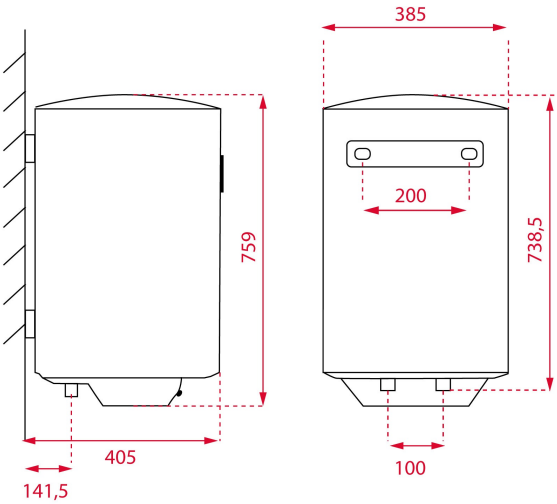

REFERENCIA

REF: 42080320 EAN: 8421152149232

CARACTERÍSTICAS

Instalación vertical
SMART CONTROL electrónico
Capacidad: 50 litros
Tanque esmaltado en zafiro
Indicador de temperatura LED
Termostato temperatura: 30º-75º
Válvula de presión > 7,5 bar / Presión máxima: 0,75 Mpa
Válvula de seguridad, protección sobrecalentamiento y calentamiento en seco
Potencia: 1.500 W
Grosor aislamiento: 20 mm
Consumo medio: 2-3 personas
Clasificación energética B

DIMENSIONES

Altura del producto (mm): 759
Anchura del producto (mm): 385
Profundidad del producto (mm): 385
Longitud del producto (mm):
Peso del producto (Kg): 17,8

COLORES

42080320 Blanco