MAESTRO **RFD 77820**

Refrigerador French Door A++ con motor inverter en acabado de cristal

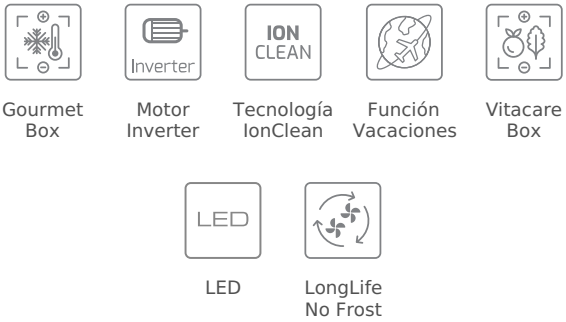

Gourmet Box | Motor Inverter | Tecnología IonClean | Función Vacaciones | Vitacare Box

LED | LongLife No Frost

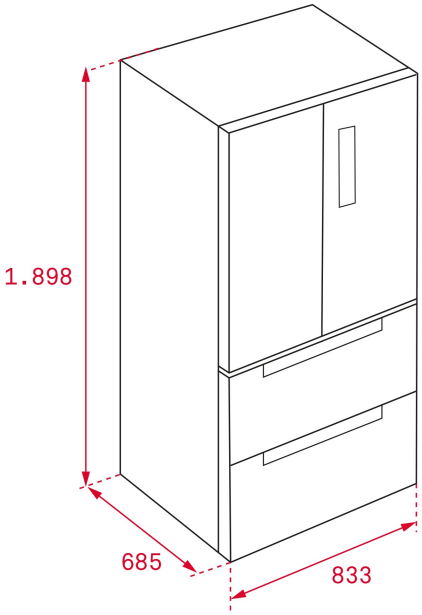

REFERENCIA

REF: 113430005 EAN: 8434778001488

CARACTERÍSTICAS

Motor inverter con compresor de alta eficiencia
Tecnología IonClean que neutraliza las bacterias y malos olores
LongLife No Frost con 3 circuitos independientes
Touch control con regulación de temperatura independiente
Detalles cromados
Gourmet Box con railes telescópico y softclose , iluminación interior, display y Touch control con regulación de temperatura independiente entre -2º y +3º C
2 VitaCare Box con reguladores de humedad independientes
Iluminación LED Top y trasera en refrigerador
Tecnología TempGuard Radar
Iluminación interior en congelador
Cajón extraíble telescópico softclose con una bandeja profunda y dos cajones especiales para carne y pescado
Cajón extraíble telescópico softclose profundo con una bandeja superior con railes telescópicos
Cajones del congelador completamente desmontables para facilitar la limpieza

DIMENSIONES

Altura del producto (mm): 1898
Anchura del producto (mm): 833
Profundidad del producto (mm): 685
Longitud del producto (mm):
Peso del producto (Kg): 129

ESPECIFICACIONES TÉCNICAS

Clase de eficiencia energética (UE 2019/2016): NA
Clase climática: N/T
Consumo energético (kW/día): 0,915
Consumo anual (kWh/año): 333
Capacidad de congelación: 13
Nivel de ruido (dBA): 41
Tasa de potencia (V): 230
Frecuencia (Hz): 50

COLORES

113430005 Inox

113430004 Vidrio negro