Stone 50 B-TG 1B 1D
Lavaplatos Granito STONE 50 Beige TG 1C 1E Autom.

200mm | Colour Intensity | Easy Clean | Food safe | Resistencia

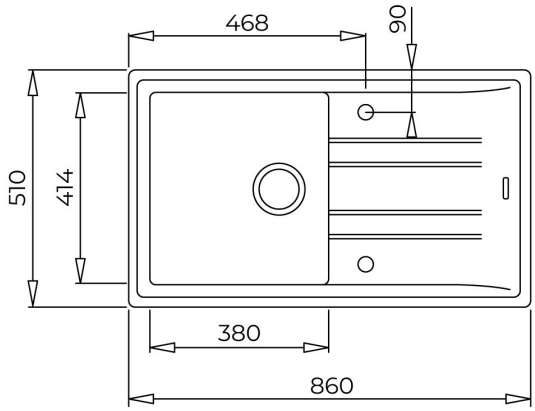

REFERENCIA

REF: 115330025 EAN: 8434778006049

CARACTERÍSTICAS

Lavaplatos Tegranite+
Una cubeta, un escurridor
Instalación Empotrado
Válvula desague Automática de 3½" con Sifón
Profundidad de Cubeta de 200 mm

DIMENSIONES

Altura del producto (mm):
Anchura del producto (mm): 510
Profundidad del producto (mm): 200
Longitud del producto (mm): 860
Peso del producto (Kg): 11,5

COLORES

115330025	Topacio Beige
115330022	Gris metálico aluminio
115330022	Blanco
115330022	Carbón