MAESTRO **CNL 9415 PLUS**

Programador de tiempo de aspiración

LED

REFERENCIA

REF: 113070004 EAN: 8434778020809

DIMENSIONES

Altura del producto (mm): 184
Anchura del producto (mm): 900
Profundidad del producto (mm): 300/490
Longitud del producto (mm):
Peso del producto (Kg): 9,40

ESPECIFICACIONES TÉCNICAS

Clase de eficiencia energética: A
Ruido (LwA) Velocidad mínima (dB): 52
Ruido (LwA) Velocidad máxima (dB): 64
Ruido (LwA) Velocidad de refuerzo (dB): 69
Ø Salida (mm): 120
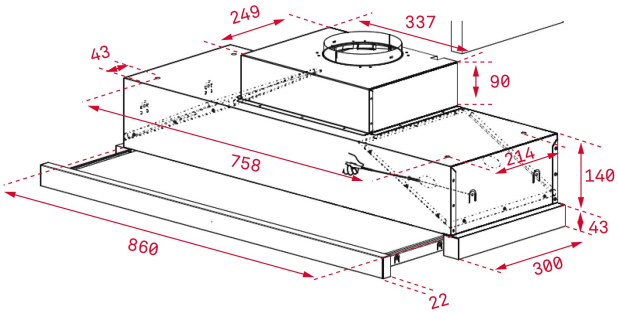
COLORES