MaestroPizza HLB 85 P Infinity G1
Horno MaestroPizza Infinity G1. Edición especial diseñada por Italdesign Giugiaro

Capacidad de 70L | HydroClean | SoftClose

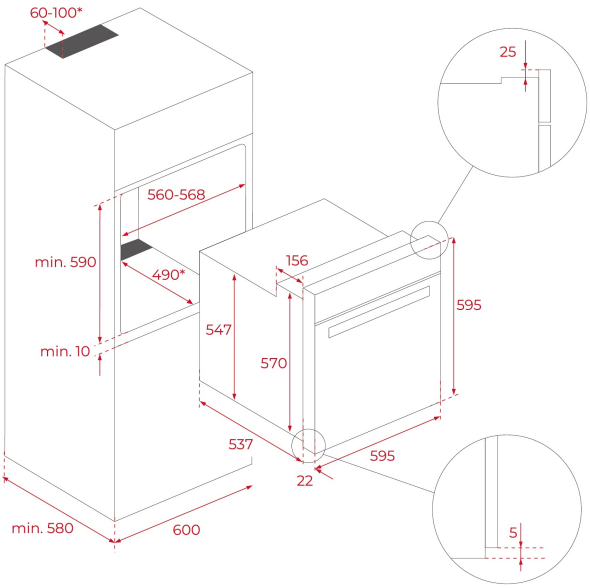

REFERENCIA

REF: 111000057 EAN: 8434778022360

CARACTERÍSTICAS

Edición especial Infinity G1
Diseñado en Italia por Italdesign Giugiaro
Horno multifunción
Función especial para Pizzas a 340º
Acabado exclusivo en color negro mate
8 funciones de cocinado
Doble función de limpieza, Pirólisis y sistema HydroClean
Control digital con botones
5 alturas de cocinado
Sistema de puerta fría con cuatro cristales de seguridad
Desconexión de seguridad automática
Sistema SoftClose (Cierre suave)
Sistema de seguridad para niños - Bloqueo panel
Incluye bandeja profunda y bandeja esmaltada
Incluye piedra especial para pizza + Espátula para pizza

DIMENSIONES

Altura del producto (mm): 595
Anchura del producto (mm): 595
Profundidad del producto (mm): 537+22
Longitud del producto (mm):
Peso del producto (Kg): 42

ESPECIFICACIONES TÉCNICAS

Clase de eficiencia energética: A+
Tasa de potencia (V): 220/240
Frecuencia (Hz): 50/60
Potencia nominal máxima (W): 3552

COLORES

111000057 Negro mate