DVI 88 Infinity G1
Campana vertical Infinity G1. Edición especial diseñada por Italdesign Giugiaro

Fresh AIR | Programador de tiempo de aspiración | LED | Aspiración perimetral

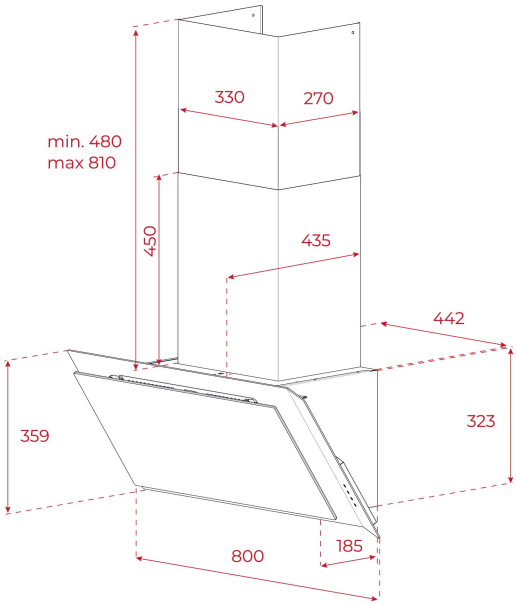

REFERENCIA

REF: 112930056 EAN: 8434778022018

CARACTERÍSTICAS

Edición especial Infinity G1
Diseñado en Italia por Italdesign Giugiaro
Campana decorativa vertical
Acabado exclusivo en color negro mate
Control por botones pulsantes
Función FreshAir - Mantiene la cocina siempre fresca.
Extracción perimetral
Motor EcoPower
3 velocidades + 1 intensiva
Capacidad de extracción de salida libre (m3/h): 786
2 lámparas LED
1 filtro de aluminio frontal
1 filtro de aluminio inferior.
Temporizador
Indicador de saturación de filtros
Válvula antirretorno incluida
Accesorio reductor 150/120 mm.

DIMENSIONES

Altura del producto (mm): 810-1140
Anchura del producto (mm): 800
Profundidad del producto (mm): 409
Longitud del producto (mm):
Peso del producto (Kg): 17,5

ESPECIFICACIONES TÉCNICAS

Clase de eficiencia energética: A+
Ruido (LwA) Velocidad mínima (dB): 47,4
Ruido (LwA) Velocidad máxima (dB): 60
Ruido (LwA) Velocidad de refuerzo (dB): 71,1
Ø Salida (mm): 150

COLORES

112930056 Negro mate