DH2-Isla-1285 Campana de Isla con ala de acero inoxidable con motor ECOPOWER A en 120 cm

Programador de tiempo de aspiración

LED

DESCRIPCIÓN	Campana de Isla con ala de acero inoxidable con motor ECOPOWER A en 120 cm
GAMA	Maestro
COLORES	
REFERENCIA	REF. 40484671 EAN. 8421152145746

DH2-Isla-1285

CARACTERÍSTICAS

Mandos electrónicos retroiluminados con display blanco
4 lámparas LED
Tres velocidades + intensiva
Indicador digital de velocidad seleccionada
Programador del tiempo de aspiración
Filtros metálicos decorativos inox
Indicador luminoso de saturación de filtros
Estructura superior de cristal reforzado
Motor blindado de doble turbina ECOPOWER
Válvula antirretorno
Posibilidad de funcionamiento en recirculación (SET 1/T1)

DH2-Isla-1285

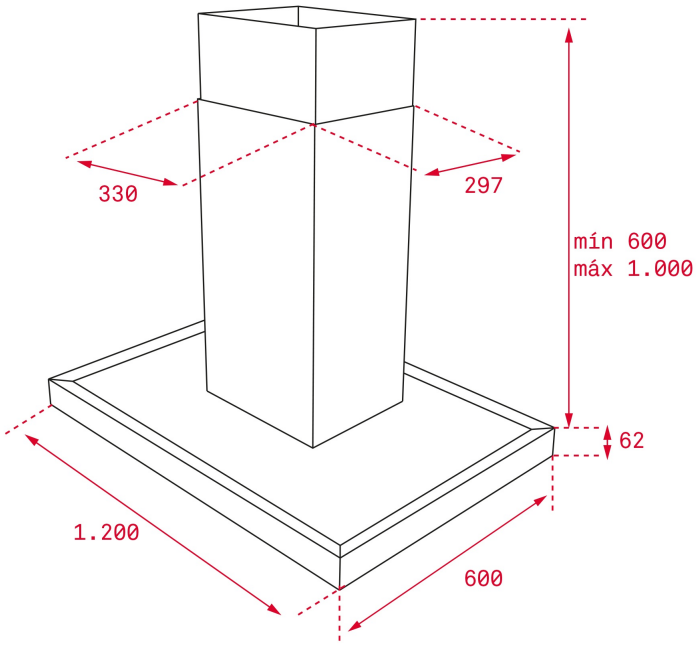

DIMENSIONES

Altura del producto (mm): 817 / 1117 + 62
Anchura del producto (mm): 1200
Profundidad del producto (mm): 600
Longitud del producto (mm):
Peso del producto (Kg): 19,2

ESPECIFICACIONES TÉCNICAS

CARACTERÍSTICAS

Ø Salida (mm): 150
Tipo de luz interior: LED
Consumo de la luz interior (W): 3
Enchufe: European plug
Fuente de alimentación (V): 220-240
Frecuencia (Hz): 50
Potencia total de la campana (W): 292
Número de motores: 1
Potencia del motor (W): 280

ACCESORIOS

Válvula antirretorno: Sí
Reducción de salida: Sí
Filtro de carbón (opcional): D4C
Kit convencional de recirculación con tubo: SET 1/T1

MODELOS

Número de filtros: 4
Tiempo de retardo: Sí
Indicador de saturación de filtro: Sí

Panel interior de fácil limpieza: Sí
Número de velocidades: 3+1