Square 40.40 TG Lavaplatos SQUARE 40.40 TG Granito Negro (BE)

200mm | Colour Intensity | Easy Clean | Food safe | Resistencia

DESCRIPCIÓN	Lavaplatos SQUARE 40.40 TG Granito Negro (BE)
GAMA	Maestro
COLORES	
REFERENCIA	REF. 115230025 EAN. 8434778007428

Square 40.40 TG

CARACTERÍSTICAS

Lavaplatos Tegranite+
Una cubeta
Instalación Bajo encimera
Válula desague de 3½" manual, con Sifón
Profundidad de cubeta de 200 mm.

Square 40.40 TG

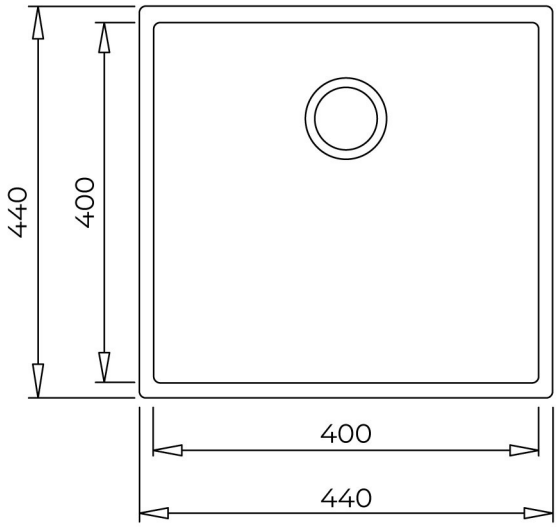

DIMENSIONES

Altura del producto (mm):
Anchura del producto (mm): 440
Profundidad del producto (mm): 200
Longitud del producto (mm): 440
Peso del producto (Kg): 5,4

ESPECIFICACIONES TÉCNICAS

CUBETA PRINCIPAL	**Longitud de la cubeta principal:** 400 **Anchura de la cubeta principal:** 400 **Profundidad de la cubeta principal:** 200
OTRAS CARACTERÍSTICAS	**Material:** Granito Tegranite+ **Tipo de instalación:** Bajo encimera **Tipo de orificio de válvula:** 3½"
OTROS	**Base (cm):** 50
DISPOSICIÓN DEL FREGADERO	**Cubetas:** 1 **Escurridor:** 0
ACCESORIOS	**Clips de instalación:** Sí **Sifón:** Sí