RFD 77820 Refrigerador French Door A++ con motor inverter en acabado de cristal

Gourmet Box | Motor Inverter | Tecnología IonClean | Función Vacaciones | Vitacare Box | LED | LongLife No Frost

DESCRIPCIÓN	Refrigerador French Door A++ con motor inverter en acabado de cristal
GAMA	Maestro
COLORES	
REFERENCIA	REF. 113430004 EAN. 8434778001471

RFD 77820

CARACTERÍSTICAS

Motor inverter con compresor de alta eficiencia
Tecnología IonClean que neutraliza las bacterias y malos olores
LongLife No Frost con 3 circuitos independientes
Touch control con regulación de temperatura independiente
Detalles cromados
Gourmet Box con railes telescópico y softclose , iluminación interior, display y Touch control con regulación de temperatura independiente entre -2º y +3º C
2 VitaCare Box con reguladores de humedad independientes
Iluminación LED Top y trasera en refrigerador
Tecnología TempGuard Radar
Iluminación interior en congelador
Cajón extraíble telescópico softclose con una bandeja profunda y dos cajones especiales para carne y pescado
Cajón extraíble telescópico softclose profundo con una bandeja superior con railes telescópicos
Cajones del congelador completamente desmontables para facilitar la limpieza

TEKA

RFD 77820

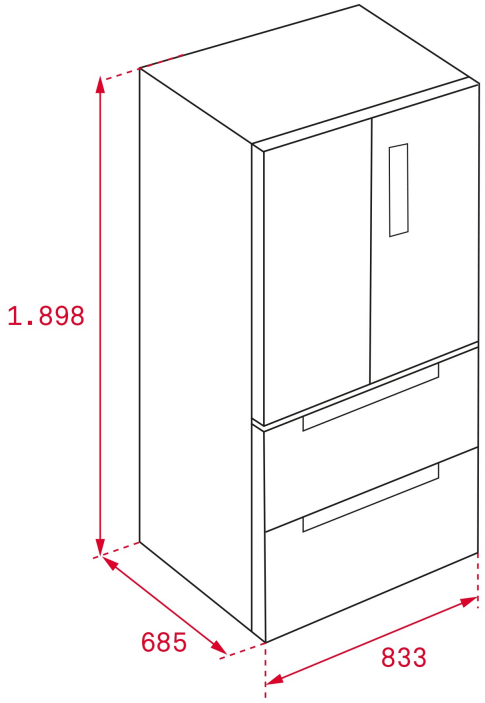

DIMENSIONES

Altura del producto (mm): 1898
Anchura del producto (mm): 833
Profundidad del producto (mm): 685
Longitud del producto (mm):
Peso del producto (Kg): 136

ESPECIFICACIONES TÉCNICAS

HOJA DE PRODUCTO

Sistema de refrigeración: LongLife No Frost
Clase energética: A++
Frigorífico No Frost: Sí
Enfriador No Frost: Sí
Congelador No Frost: Sí
Capacidad bruta total (l): 582
Capacidad del comportamiento de refrigeración (l): 304
Capacidad del enfriador: 31
Capacidad del congelador (l): 165
Clasificación del congelador: 4
Capacidad de congelación: 13
Consumo anual (kWh/año): 314
Tiempo de elevación de la temperatura (horas): 15
Clase climática: N/T
Potencia sonora (dB): 41
Certificados: CB/DE

SUMINISTRO DE ENERGÍA

Frecuencia (Hz): 50
Fuente de alimentación (V): 230

Potencia (W): 250
Potencia de descongelación (W): 250
Consumo energético al día (kW): 0,915
Longitud del cable (cm): 1750

CARACTERÍSTICAS

Tipo de instalación: Libre instalación
Descongelación automática en el compartimento refrigerador: Sí
Descongelación automática en el compartimento congelador: Sí
Termostato ajustable electrónico: Sí
Pantalla en la puerta: Sí
Tratamiento antibacteriano: IonClean
Botón de ajuste de la congelación: Sí
Botón de ajuste de la refrigeración: Sí
Función de bloqueo: Sí
Función de congelación rápida: Sí
Función Fast Cooling: Sí
Modo vacaciones: Sí
Iluminación interior: Sí
Tirador integrado: Sí

LUCES INDICADORAS DE CONTROL

Frigorífico con indicador de funcionamiento: Sí
Congelador con indicador de funcionamiento: Sí
Indicador digital de temperatura en congelador: Sí
Indicador de congelación rápida: Sí
Alarma acústica: Sí
Alarma visual: Sí

EQUIPAMIENTO

Junta antibacteriano: Sí
Compartimento de usos múltiples: NO
Bandeja cubitera extraíble: 1
Compartimento congelación productos frescos: Sí
Patas traseras ajustables: Sí
Patas delanteras ajustables: Sí
Estantes ajustables: Sí
Compartimento para verduras: 3

RFD 77820
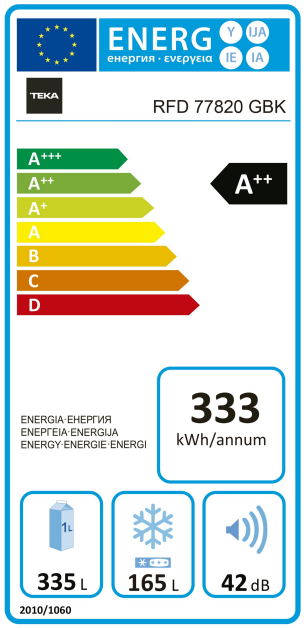
ETIQUETA ENERGÉTICA