FIH 16760 TOS BK Serie VarioPro Campana modular en 51 cm con control Touch

Fresh AIR

Programador de tiempo de aspiración

DESCRIPCIÓN	Serie VarioPro Campana modular en 51 cm con control Touch
GAMA	Maestro
COLORES	
REFERENCIA	REF. 113160000 EAN. 8434778012675

FIH 16760 TOS BK

CARACTERÍSTICAS

Campana modular
VarioPro Series
Sistema de extracción perimetral
Pantalla de control táctil
Función FreshAir
Diseño de vidrio completo
3 velocidades + intensivo
Temporizador Stop y Delay
Indicador de filtro de saturación
Motor EcoPower
Capacidad de escape: mínimo 415 m3 / h - máximo 600 m3 / h
Nivel de sonido: mínimo 62 dB - máximo 67 dB
Función de recirculación
Filtros de carbón regenerativo opcionales

FIH 16760 TOS BK

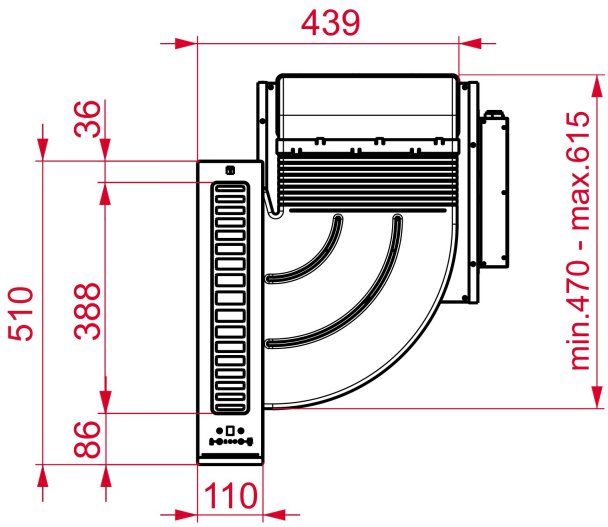

DIMENSIONES

Altura del producto (mm): 186
Anchura del producto (mm): 110
Profundidad del producto (mm): 510
Longitud del producto (mm):
Peso del producto (Kg): 15

ESPECIFICACIONES TÉCNICAS

CARACTERÍSTICAS

Certificados: CB / IMQ
Ø Salida (mm): 220x90
Enchufe: EU
Longitud del cable (cm): 150
Fuente de alimentación (V): 220-240
Frecuencia (Hz): 50/60
Potencia total de la campana (W): 145
Número de motores: 1
Potencia del motor (W): 145

ACCESORIOS

Filtro regenerativo de carbón: R1RFB
Kit regenerativo de recirculación sin tubo:RFH 36100 F0A

MODELOS

Número de filtros: 1
Sistema de apertura: manual
Tiempo de retardo: Sí
Indicador de saturación de filtro: Sí
Número de velocidades: 3+1

Función Fresh Air: Sí