Pro (MY1)

Grifo de cocina monomando con caño giratorio y flexible en acero inoxidable





Anti-Scale Aerator



High Resistance



Pull Down Shower



Swivel Spout

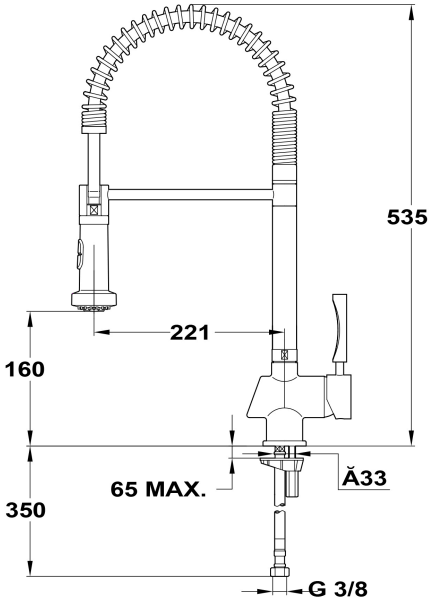

REFERENCIA

REF: 18161002 **EAN:** 8413509195382

CARACTERÍSTICAS

Acabado: Cromo extreme glow
Caño giratorio y flexible
Aireador anti-cal
Maneral extraíble con 2 funciones: chorro y regadera
Mangueras flexibles de alimentación incluidas
Cartucho cerámico de gran duración
Presión de funcionamiento: 1 – 10 bar (kg/cm)
Presión de funcionamiento recomendada: 2 -5 bar (kg/cm)
Temperatura recomendada del agua caliente: 45 °C – 65 °C
Temperatura máxima del agua caliente: 90°C
Peso neto: 2.9 kg

DIMENSIONES

Altura del producto (mm): 535
Anchura del producto (mm):
Profundidad del producto (mm):
Longitud del producto (mm):
Peso del producto (Kg): 3,2

COLORES

18161002 Cromo