MS 622 BIS L

Horno de Microondas + Grill





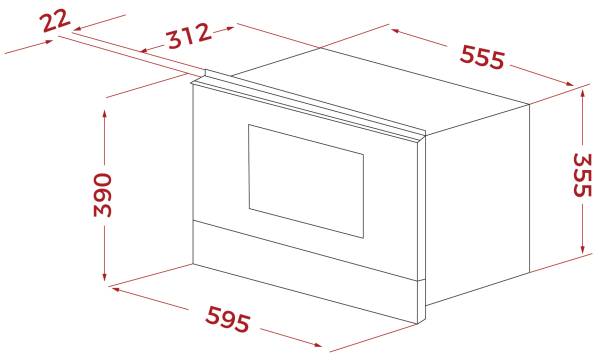

REFERENCIA

REF: 40584105 **EAN:** 8421152154359

CARACTERÍSTICAS

Acero inoxidable con antihuella
3 funciones de cocinado
5 niveles de potencia
Capacidad: 21.5/22 L (Neto/Bruto)
DisplayLED con touch control
Timer digital
Potencia microondas: 850 W
Grill: 1,200 W
Grill abatible para facilitar la limpieza
Base cerámica rectangular para calentamiento homogéneo
Interior en acero inoxidable
Puerta de doble cristal
Apertura electrónica de puerta hacia la izquierda
Descongelación automática por tiempo y peso
Función de inicio rápido
Función de + 1 minuto
2 menús pre-programados
Bloqueo de seguridad para niños
Potencia nominal máxima: 2,500 W
Voltaje: 220-240 V~
Frecuencia: 60 Hz
Peso: 22 kg
Dimensiones
Cavidad (Alto/Ancho/Fondo): 220/350/280 mm
Exterior (Alto/Ancho/Fondo): 390/595/334 mm

DIMENSIONES

Altura del producto (mm): 390
Anchura del producto (mm): 595
Profundidad del producto (mm): 334
Longitud del producto (mm):
Peso del producto (Kg): 23,2

ESPECIFICACIONES TÉCNICAS

Potencia máxima de salida (W): 850
Frecuencia (Hz): 60
Potencia nominal máxima (W): 2500
Grill (W): 1200

COLORES

40584105 Inox