EFX 30.1 2P
Parrilla eléctrica de 2 zonas con Perillas ergonómicas frontales WISH

Autoencendido integrado

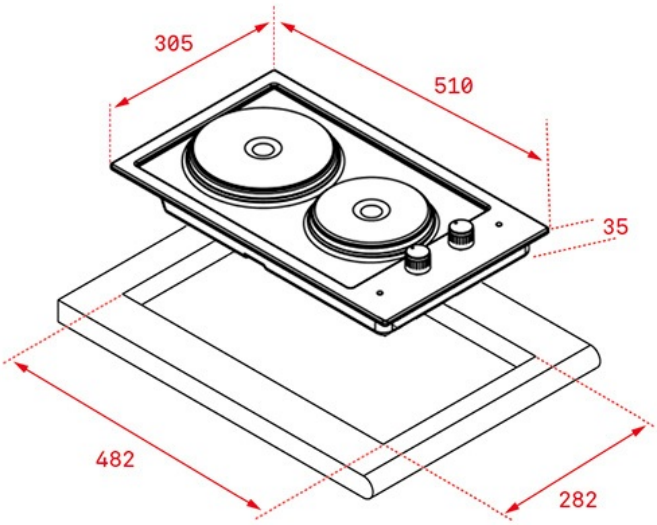

REFERENCIA

REF: 40214507 EAN: 8421152158685

CARACTERÍSTICAS

Acero inoxidable
Perillas ergonómicas frontales WISH
Perillas de seguridad
Placas blindadas
Zona de cocción:
-1 placa rápida (ø 180 mm): 2,000 W
-1 placa rápida (ø 145 mm): 1,450 W
Piloto de funcionamiento
Potencia nominal máxima: 3,450 W
Voltaje: 127V~ / 220-240 V~
Frecuencia: 50/60 Hz
Peso: 5.2 kg
Dimensiones
Exterior (Alto/Ancho/Fondo): 45/305/510 mm

DIMENSIONES

Altura del producto (mm): 45
Anchura del producto (mm): 305
Profundidad del producto (mm): 510
Longitud del producto (mm):
Peso del producto (Kg): 5,2

ESPECIFICACIONES TÉCNICAS

Tasa de potencia (V): 127
Frecuencia (Hz): 50/60
Potencia nominal máxima (W): -

COLORES

40214507 Inox

40214505 Inox

EFICIENCIA ENERGÉTICA

Consumo de energía en modo standby (W): -
Tiempo para alcanzar el modo standby (min): -