EFX 60.1 4G AI AL DR CI

Parrilla de cocción a gas con 4 quemadores de alta eficiencia en 60 cm

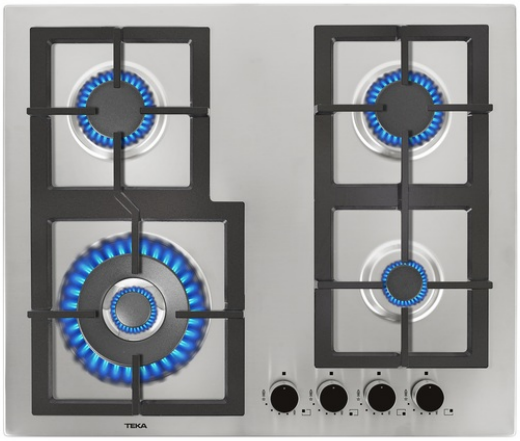

Autoencendido integrado

Seguridad por Termopar integrada

REFERENCIA

REF: 40211352 EAN: 8421152158739

CARACTERÍSTICAS

Acero inoxidable
Parrillas de hierro fundido
Tapas de quemadores de hierro fundido
Perillas ergonómicas frontales WISH
Soporte WOK
Seguridad por termopar integrada en cada quemador
Encendido electrónico integrado en cada perilla
Quemadores de alta eficiencia a gas:
-1 quemador doble flama: 4,000 W (13,648 BTU)
-2 quemadores semi rápidos: 1,750 W (5,971 BTU)
-1 quemador auxiliar: 1,000 W (3,412 BTU)
Tipos de gas: LP (butano/propano) o natural
Potencia nominal máxima: 8,500 W (29,002 BTU)
Voltaje: 127 V~
Frecuencia: 60 Hz
Peso: 10.5 kg
Dimensiones
Exterior (Alto/Ancho/Fondo): 45/600/510 mm

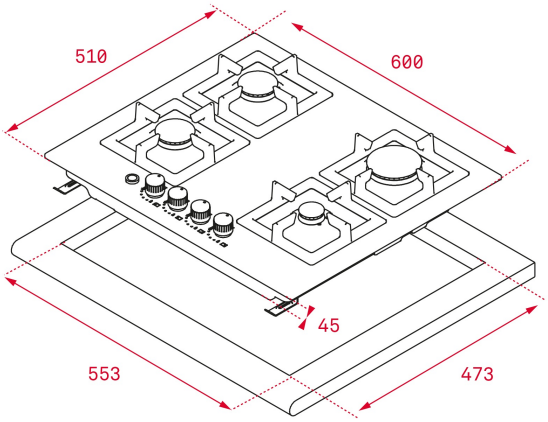

DIMENSIONES

Altura del producto (mm): 91
Anchura del producto (mm): 600
Profundidad del producto (mm): 510
Longitud del producto (mm):
Peso del producto (Kg): 10,7

ESPECIFICACIONES TÉCNICAS

Tasa de potencia (V): 110
Frecuencia (Hz): 60
Potencia nominal máxima (W): -

COLORES

40211352 Inox

EFICIENCIA ENERGÉTICA

Consumo de energía en modo standby (W): -
Tiempo para alcanzar el modo standby (min): -