HLF-840
Horno Eléctrico Multifunción SurroundTemp

Capacidad de 77L | HydroClean | Guía telescópica Plus Extension | SurroundTemp

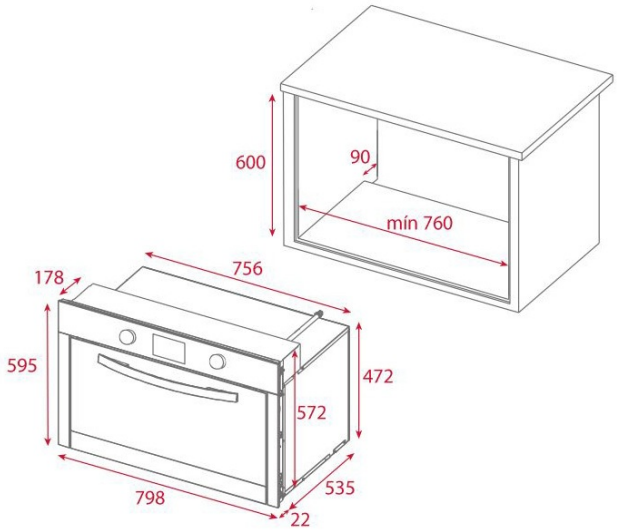

REFERENCIA

REF: 41592305 EAN: 8421152155066

CARACTERÍSTICAS

Cristal negro y marco en acero inoxidable con antihuella
Clase energética: A (Bajo Consumo de energía)
9 funciones de cocinado + Hydroclean® Pro
Capacidad: 77/91 L (neto/bruto)
Display con touch control
Timer digital
Grill/Maxi Grill: 1,050/1,700 W
Puerta de triple cristal
Ventilación tangencial
Bloqueo de seguridad para niños
Esmalte interior Crystal Clean®
Guía cromada telescópica
Guías cromadas con cinco alturas de cocinado
Parrilla cromada
Bandeja profunda con esmalte CrystalClean®, especial para asados
Potencia nominal máxima: 3,551 W
Voltaje: 220/240 V
Frecuencia: 50/60 Hz
Peso: 49 kg
Dimensiones
Cavidad (Alto/Ancho/Fondo): 380/639/318 mm
Exterior (Alto/Ancho/Fondo): 595/798/557 mm

DIMENSIONES

Altura del producto (mm): 580
Anchura del producto (mm): 760
Profundidad del producto (mm): 560
Longitud del producto (mm):
Peso del producto (Kg): 49

ESPECIFICACIONES TÉCNICAS

Clase de eficiencia energética: A
Tasa de potencia (V): 220-240
Frecuencia (Hz): 50/60
Potencia nominal máxima (W): 3551

COLORES

41592305 Cristal negro con marco