IC 915
Grifo de cocina

Anti-Scale Aerator

Swivel Spout

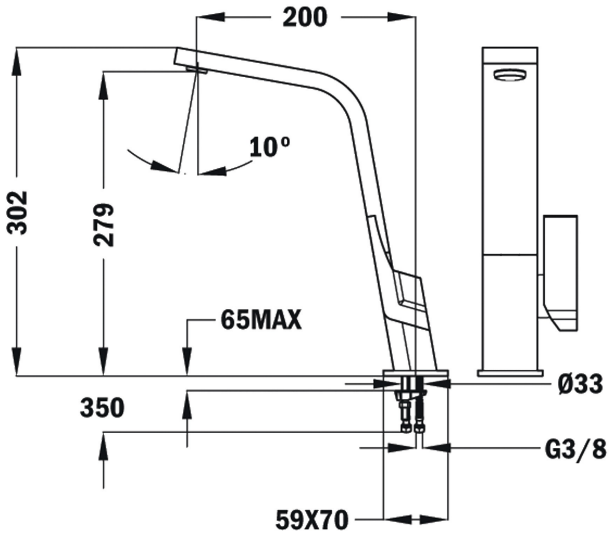

REFERENCIA

REF: 339150210 EAN: 8421152090398

CARACTERÍSTICAS

Acabado: Cromo extreme glow
Caño plano y giratorio
Aireador anti-cal
Mangueras flexibles de alimentación incluidas
Cartucho cerámico de gran duración
Presión de funcionamiento: 1 – 10 bar (kg/cm)
Presión de funcionamiento recomendada: 2 -5 bar (kg/cm)
Temperatura recomendada del agua caliente: 45 ˚C – 65 ˚C
Temperatura máxima del agua caliente: 90˚C
Peso neto: 2 kg

DIMENSIONES

Altura del producto (mm): 302
Anchura del producto (mm):
Profundidad del producto (mm):
Longitud del producto (mm):
Peso del producto (Kg): 2,4

COLORES

339150210 Cromo