TOTAL **GFH 73 Inox**

Campana decorativa para instalación de empotre de 70 cm

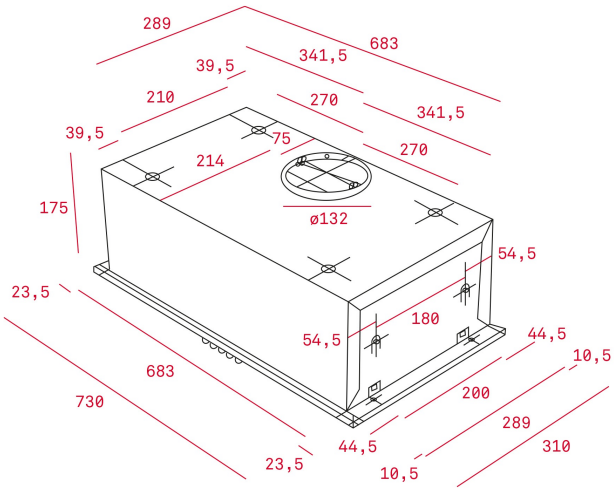

REFERENCIA

REF: 40446712 EAN: 8421152055526

CARACTERÍSTICAS

Acero inoxidable
Panel de mandos pulsantes
Tres velocidades
Lámparas halógenas
Filtros metálicos, lavables en lavavajillas
Motor de doble turbina
Capacidad de extracción máxima: 800 m³/h
Capacidad de extracción UNE-EN-61591: 329 m³/h
Nivel sonoro: min. 62 –máx. 69 dB
Filtro de carbón activo para recirculación del aire
Potencia nominal máxima: 270 W
Voltaje: 110 V~
Frecuencia: 60 Hz
Peso: 6 kg
Dimensiones
Exterior (Alto/Ancho/Fondo): 175/730/310 mm

DIMENSIONES

Altura del producto (mm): 175
Anchura del producto (mm): 730
Profundidad del producto (mm): 310
Longitud del producto (mm):
Peso del producto (Kg): 6

ESPECIFICACIONES TÉCNICAS

Clase de eficiencia energética: E
Ruido (LwA) Velocidad mínima (dB): 62
Ruido (LwA) Velocidad máxima (dB): 69
Ruido (LwA) Velocidad de refuerzo (dB): -
Ø Salida (mm): 120

COLORES

40446712 Inox