DJE 70
Campana decorativa para instalación en pared de 70 cm

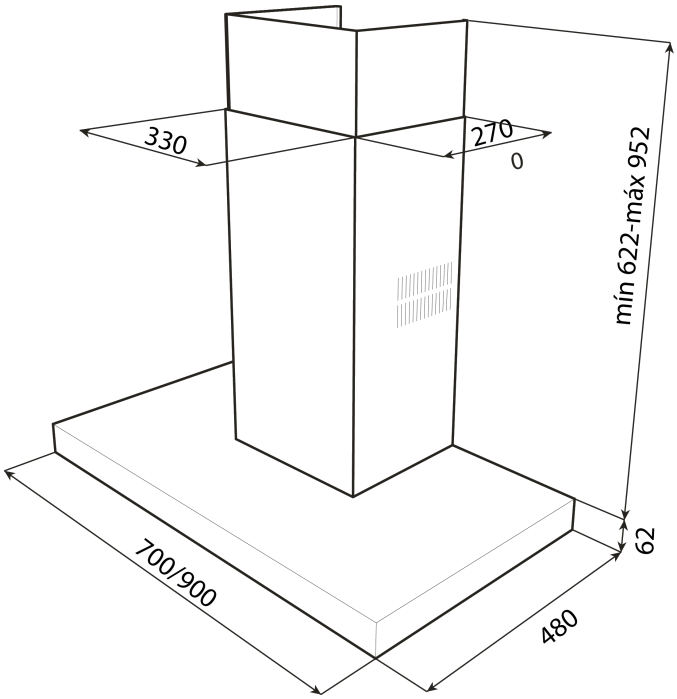

REFERENCIA

REF: 091101 EAN: 606896911019

CARACTERÍSTICAS

Acero inoxidable
Panel de mandos pulsantes
Tres velocidades
Lámparas LED
Filtros metalicos, lavables en lavavajillas
Motor blindado de doble turbina
Capacidad de extracción máxima: 700 m³/h
Capacidad de extracción UNE-EN-61591: 380 m³/h
Nivel sonoro: min. 43 –máx. 57 dB
Estructura superior de cristal de seguridad
Chimenea ajustable a la altura
Filtro de carbón activo para recirculación del aire
Potencia nominal máxima: 108 W
Voltaje: 110-127 V~
Frecuencia: 60 Hz
Peso: 12.1 kg
Dimensiones
Exterior (Alto/Ancho/Fondo): 684-1,014/700/500 mm

DIMENSIONES

Altura del producto (mm): 684-1014
Anchura del producto (mm): 700
Profundidad del producto (mm): 500
Longitud del producto (mm):
Peso del producto (Kg): 12,1

ESPECIFICACIONES TÉCNICAS

Clase de eficiencia energética: -
Ruido (LwA) Velocidad mínima (dB): 43
Ruido (LwA) Velocidad máxima (dB): 57
Ruido (LwA) Velocidad de refuerzo (dB): -
Ø Salida (mm): -

COLORES

091101 Inox