TOTAL **GZC 85330 XBB**

Parrilla vitroceramica a gas con función Exactflame de 75 cm

ExactFlame

Easy installation

Autoencendido integrado

Seguridad por Termopar integrada

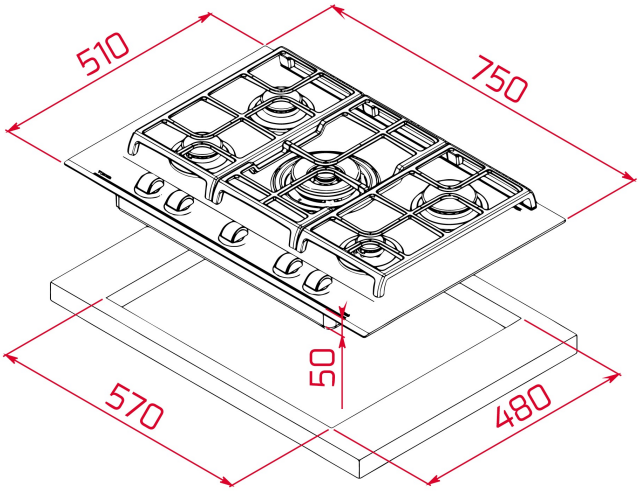

REFERENCIA

REF: 112570058 EAN: 8434778006827

CARACTERÍSTICAS

Cristal vitrocerámico biselado frontal Quartzium Ceran
Parrillas de hierro fundido
Tapas de quemadores de hierro fundido
Perillas ergonómicas frontales
Seguridad por termopar integrada en cada quemador
Encendido electrónico integrado en cada perilla
Exactflame(control preciso de la flama)
Quemadores de alta eficiencia con 9 niveles de potencia:
-1 quemador de doble flama 4,000 W (13,648 BTU)
-1 quemador rápido 2,800 W (9,554 BTU)
-1 quemador semirápido1,750 W (5,971 BTU)
-1 quemador semirápido1,400 W (4,777 BTU)
-1 quemador auxiliar 1,000 W (3,412 BTU)
Tipos de gas: LP (butano/propano) o natural
Potencia nominal máxima: 10,950 W (37,362 BTU)
Voltaje: 120 V~
Frecuencia: 60 Hz
Peso: 13.5 kg
Dimensiones
Exterior (Alto/Ancho/Fondo): 50/750/510 mm

DIMENSIONES

Altura del producto (mm): 98
Anchura del producto (mm): 750
Profundidad del producto (mm): 510
Longitud del producto (mm):
Peso del producto (Kg): 14,05

ESPECIFICACIONES TÉCNICAS

Tasa de potencia (V): 110
Frecuencia (Hz): 60
Potencia nominal máxima (W): -

COLORES

112570058 Cristal negro