FO 997
Grifo de cocina

Anti-Scale Aerator

Pull Down Shower

Resistance

Saving Water

Swivel Spout

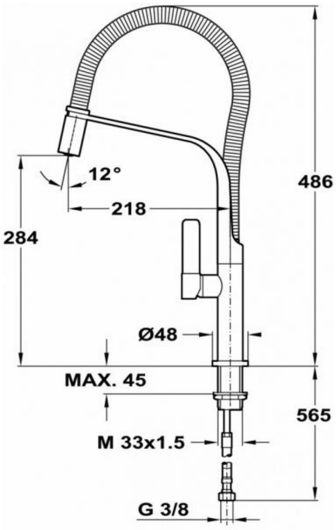

REFERENCIA

REF: 62997021FN EAN: 8421152143254

CARACTERÍSTICAS

Acabado: Cromo extreme glow
Color de mangera: Negro
Caño giratorio y flexible
Aireador anti-cal
Maneralextraíble con 1 función: chorro
Mangueras flexibles de alimentación incluidas
Cartucho cerámico de gran duración
Presión de funcionamiento: 1 – 10 bar (kg/cm)
Presión de funcionamiento recomendada: 2 -5 bar (kg/cm)
Temperatura recomendada del agua caliente: 45 ˚C – 65 ˚C
Temperatura máxima del agua caliente: 90˚C
Peso neto: 2 kg

DIMENSIONES

Altura del producto (mm): 481
Anchura del producto (mm):
Profundidad del producto (mm):
Longitud del producto (mm):
Peso del producto (Kg): 2,62

COLORES

62997021FN	Negro
62997021FY	Chrome Orange
62997021FY	Cromo Blanco
62997021FY	Chrome Yellow