MS1
Grifo de cocina

REFERENCIA

REF: 40911302 EAN: 8413509194743

CARACTERÍSTICAS

Acabado: Cromo extreme glow
Caño giratorio
Aireador anti-cal
Mangueras flexibles de alimentación incluidas
Cartucho cerámico de gran duración
Presión de funcionamiento: 1 – 10 bar (kg/cm)
Presión de funcionamiento recomendada: 2 -5 bar (kg/cm)
Temperatura recomendada del agua caliente: 45 ˚C – 65 ˚C
Temperatura máxima del agua caliente: 90˚C
Peso neto: 1 kg

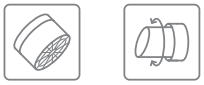

Anti-Scale Aerator | Swivel Spout

DIMENSIONES

Altura del producto (mm): 170
Anchura del producto (mm):
Profundidad del producto (mm):
Longitud del producto (mm):
Peso del producto (Kg): 1,38

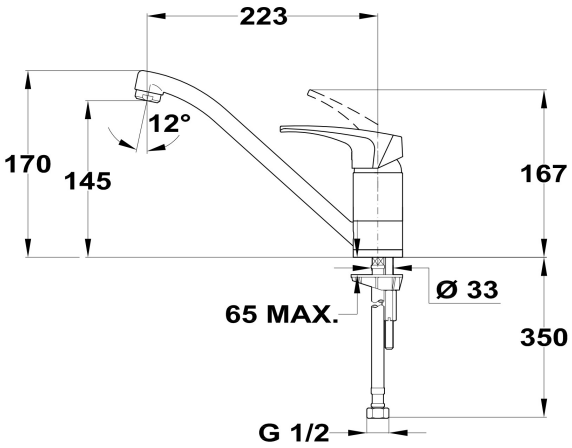

COLORES

40911302 Cromo