TOTAL **NC 980**

Campana Decorativa Vertical con mandos electrónicos retroiluminados en 90 cm

LED

Programador de tiempo de aspiración

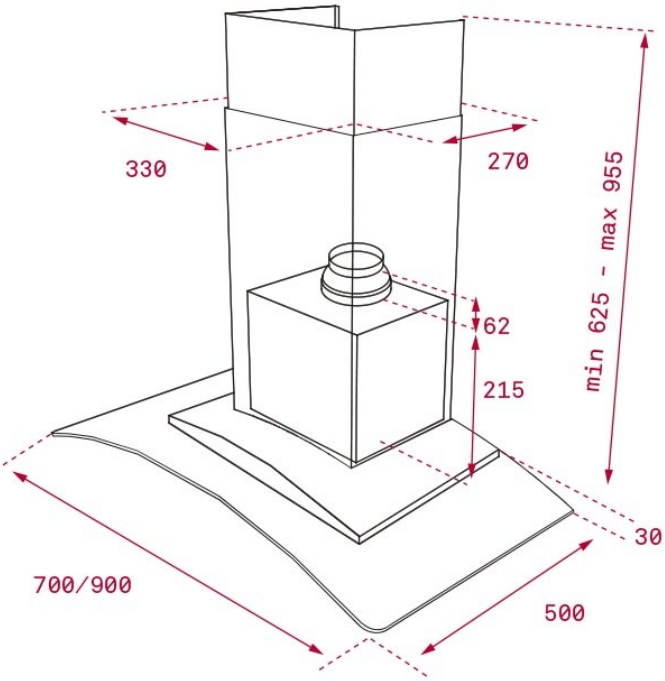

REFERENCIA

REF: 40455334 EAN: 8421152152973

CARACTERÍSTICAS

Mandos electr¢nicos retroiluminados
Tres velocidades + intensiva
Programador del tiempo de aspiraci¢n
Indicador digital de velocidad seleccionada
2 l mparas LED
Indicador luminoso de saturaci¢n de filtros
Filtro met lico decorativo inox.
V lvula antirretorno
Motor de doble turbina
Capacidades de extracci¢n: min.315 m3/h – m x.807 m3/h
Potencia sonora: min.56 dBA – m x.68 dBA
Kit de recirculaci¢n (SET 1/T1) incluido
Voltaje 110v – 50/60hz

DIMENSIONES

Altura del producto (mm): 674-1004
Anchura del producto (mm): 900
Profundidad del producto (mm): 500
Longitud del producto (mm):
Peso del producto (Kg): 15,2

ESPECIFICACIONES TÉCNICAS

Clase de eficiencia energética: #N/D
Ruido (LwA) Velocidad mínima (dB): #N/D
Ruido (LwA) Velocidad máxima (dB): #N/D
Ruido (LwA) Velocidad de refuerzo (dB): #N/D
Ø Salida (mm): 150

COLORES