DM 33.22 1C 8’’
Fregadero Dual Mount

Hygiene

Garantía de por vida

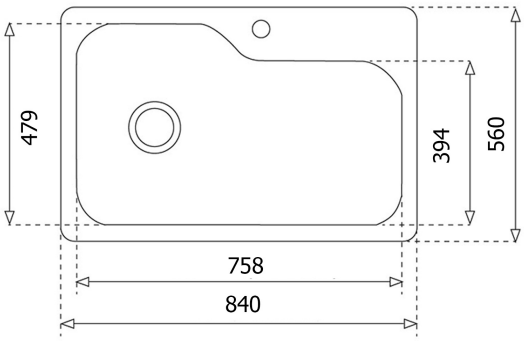

REFERENCIA

REF: 08731112 EAN: 60689687307

CARACTERÍSTICAS

Acero inoxidable
Acabado: Pulido
Instalación: Dual mount (Empotrar/ Submontar)
Ancho de la base: > 90 cm
Desagüe: 3 ½’’
1 Agujero para grifería
Calibre: 19
Incluye:
-Contracanasta TKM

DIMENSIONES

Altura del producto (mm):
Anchura del producto (mm): 560
Profundidad del producto (mm): 204
Longitud del producto (mm): 840
Peso del producto (Kg):

COLORES

08731112 Inox

115010009 Inox