C 6310
Campana de empotre

LED

LED

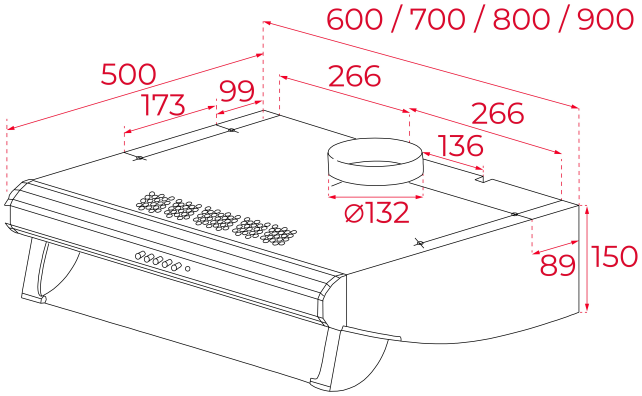

REFERENCIA

REF: 40461543 EAN: 8421152150764

CARACTERÍSTICAS

Mandos mec nicos
Tres velocidades
2 l mparas LED
Piloto indicativo de funcionamiento
Capacidades de extracci¢n(*) (un motor): min.124 m3/h – m x.235 m3/h
Capacidades de extracci¢n(*) (dos motores): min.141 m3/h – m x.375 m3/h
Potencia sonora(*) (un motor): min.49 dBA – m x.66 dBA
Potencia sonora(*) (dos motores): min.60 dBA – m x.73 dBA
Posibilidad de funcionamiento en recirculaci¢n (filtro C2R/C1R)

DIMENSIONES

Altura del producto (mm): 150
Anchura del producto (mm): 900
Profundidad del producto (mm): 500
Longitud del producto (mm):
Peso del producto (Kg): 8,53

ESPECIFICACIONES TÉCNICAS

Clase de eficiencia energética: -
Ruido (LwA) Velocidad mínima (dB): -
Ruido (LwA) Velocidad máxima (dB): -
Ruido (LwA) Velocidad de refuerzo (dB): -
Ø Salida (mm): 120

COLORES

40461543 Inox