ARK 938 I
Grifo de cocina monomando con caño alto extraíble de gran resistencia

Anti-Scale Aerator | Pull Out Shower | Resistance | Swivel Spout

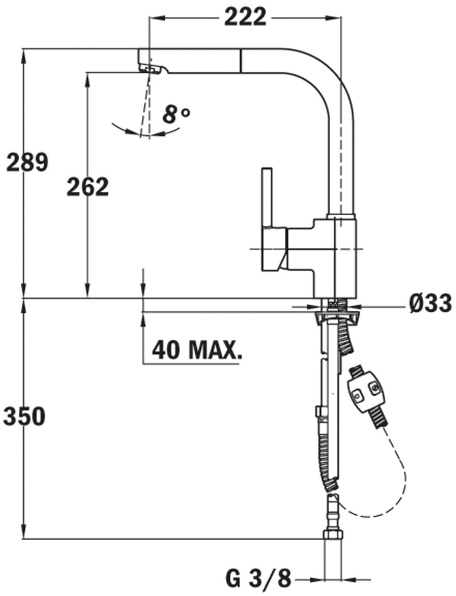

REFERENCIA

REF: 23938120I EAN: 8421152134191

CARACTERÍSTICAS

Acabado: Tipo acero Inoxidable
Caño giratorio
Aireador anti-cal
Maneralextraíble con 1 función: chorro
Mangueras flexibles de alimentación incluidas *
Cartucho cerámico de gran duración
Presión de funcionamiento: 1 – 10 bar (kg/cm)
Presión de funcionamiento recomendada: 2 -5 bar (kg/cm)
Temperatura recomendada del agua caliente: 45 ˚C – 65 ˚C
Temperatura máxima del agua caliente: 90˚C
Peso neto: 2.4 kg

DIMENSIONES

Altura del producto (mm): 289
Anchura del producto (mm):
Profundidad del producto (mm):
Longitud del producto (mm):
Peso del producto (Kg): 2,7

COLORES

23938120I Inox

239381210 Cromo