MAESTRO **iOVEN P**

Capacidad de 70L | DualClean | HydroClean | SondaTérmica | SoftClose

Guía telescópica Full Extension | Pirólisis | SurroundTemp | Incluye The SteamBox

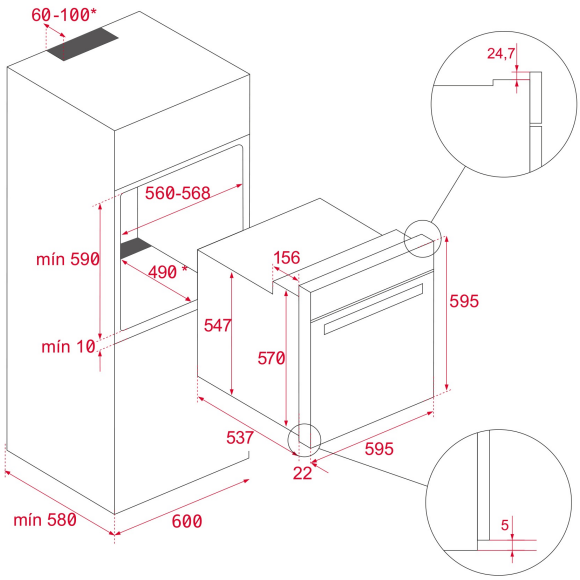


## REFERENCIA

REF: 111000000 EAN: 8434778000146

## CARACTERÍSTICAS

Sistema de limpieza DualClean Autolimpieza Pirolítica (3 niveles) + Teka Hydroclean® PRO automático
Display 5” true color con Asesor personal de cocinado (50 recetas preprogramadas)
Multifunción SurroundTemp - 18 funciones de cocinado
Sistema de 2 guías Full-Extension, cinco alturas de cocinado
Propuesta automática de temperatura y tiempo (según función)
Funciones Slow cook, calentamiento rápido automático, mantenimiento de calor, cocción por sonda térmica, hornear pan
Puerta cuatro cristales
Cierre y apertura SoftClose
Desconexión de seguridad en apertura de puerta
Bandeja pastelera y profunda esmaltadas, bandeja vapor SteamBox y dos parrillas reforzadas (bandejas y parrillas con sistema antivuelco)

## DIMENSIONES

**Altura del producto (mm):** 595
**Anchura del producto (mm):** 595
**Profundidad del producto (mm):** 537+22
**Longitud del producto (mm):**
**Peso del producto (Kg):** 40

## ESPECIFICACIONES TÉCNICAS

Clase de eficiencia energética: A+
Tasa de potencia (V): 220-240
Frecuencia (Hz): 50/60
Potencia nominal máxima (W): 3552

## COLORES

111000000 Cristal negro con marco