DBB 70
Campana Decorativa Vertical con mandos pulsantes en 70 cm

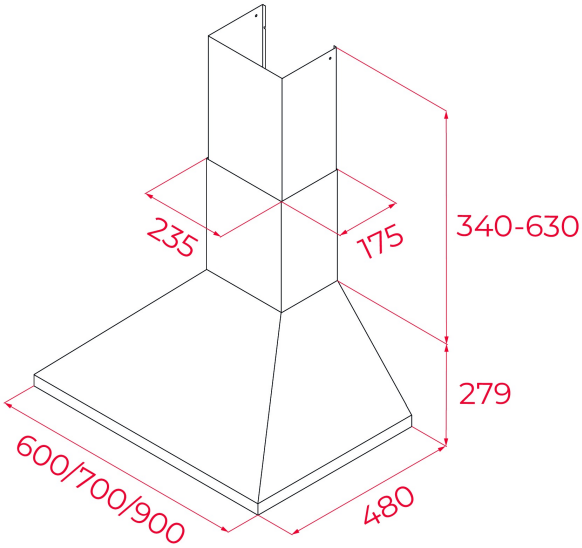

REFERENCIA

REF: 40460430 EAN: 8421152071182

CARACTERÍSTICAS

Mandos pulsantes
2 l mparas incandescentes
Tres velocidades
Piloto indicativo de funcionamiento
Filtros met licos
Motor de doble turbina
V lvula antirretorno
Capacidades de extracci¢n(*): min. 234 m3/h - m x. 380 m3/h
Potencia sonora(*): min. 44 dBA - m x. 60 dBA
Posibilidad de funcionamiento en recirculaci¢n (SET 1/M1)
Clasificaci¢n energtica: E
(*) Reglamento Delegado (UE) n.§ 65/2014 de la comisi¢n de 1 de octubre de 2013.

DIMENSIONES

Altura del producto (mm):
Anchura del producto (mm):
Profundidad del producto (mm):
Longitud del producto (mm):
Peso del producto (Kg): 8,1

ESPECIFICACIONES TÉCNICAS

Clase de eficiencia energética: -
Ruido (LwA) Velocidad mínima (dB): -
Ruido (LwA) Velocidad máxima (dB): -
Ruido (LwA) Velocidad de refuerzo (dB): -
Ø Salida (mm): -

COLORES

40460430 Inox