381.381 1C (15.15) 6"

Hygiene

Garantía de por vida

REFERENCIA

REF: 88211221913 EAN: 606896882029

DIMENSIONES

Altura del producto (mm):
Anchura del producto (mm): 381
Profundidad del producto (mm): 153
Longitud del producto (mm): 381
Peso del producto (Kg): 2,7

COLORES

88211221913 Inox
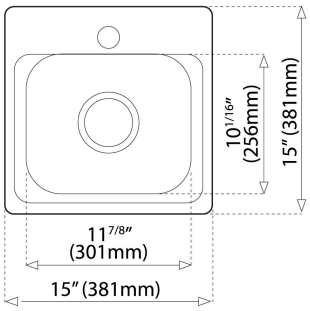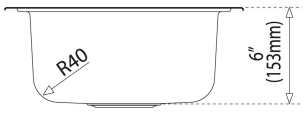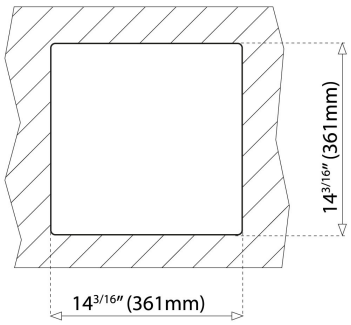
88211121913 Inox