JZC 95314 ABB

Parrilla vitrocerámica de gas e inducción de 5 zonas

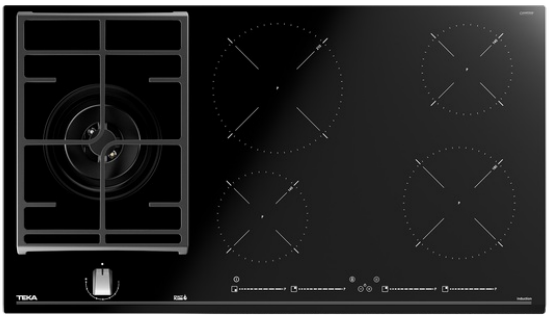

REFERENCIA

REF: 112570125 EAN: 8434778011364

DIMENSIONES

Altura del producto (mm): 98
Anchura del producto (mm): 900
Profundidad del producto (mm): 510
Longitud del producto (mm):
Peso del producto (Kg): 16,4

ESPECIFICACIONES TÉCNICAS

Tasa de potencia (V): 220-240
Frecuencia (Hz): 50/60
Potencia nominal máxima (W): 7200

ExactFlame
Easy installation
Autoencendido integrado
Seguridad por Termopar integrada
MultiSlider
Función Power
Función Power Plus

COLORES

112570125 Cristal negro

EFICIENCIA ENERGÉTICA
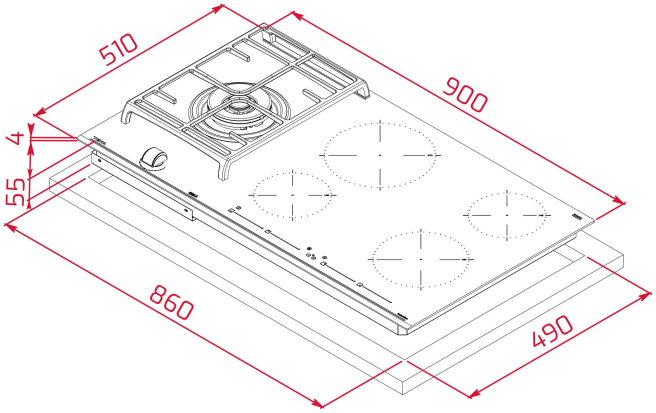
Consumo de energía en modo standby (W): -
Tiempo para alcanzar el modo standby (min): -