TOTAL **Universe 60 T-XP 1½B 1E**

Hygiene

Garantía de por vida

REFERENCIA

REF: 115140002 EAN: 8434778015126

CARACTERÍSTICAS

Acero Inoxidable, Acabado pulido
Una cubeta, una cubeta auxiliar y escurridor, reversible
Instalación por encastre
Desagüe con válvula canasta 3½"
Profundidad de cubetas de 160 y 100 mm
Mueble de 60 cm

DIMENSIONES

Altura del producto (mm):
Anchura del producto (mm): 500
Profundidad del producto (mm): 160
Longitud del producto (mm): 1000
Peso del producto (Kg): 3,94
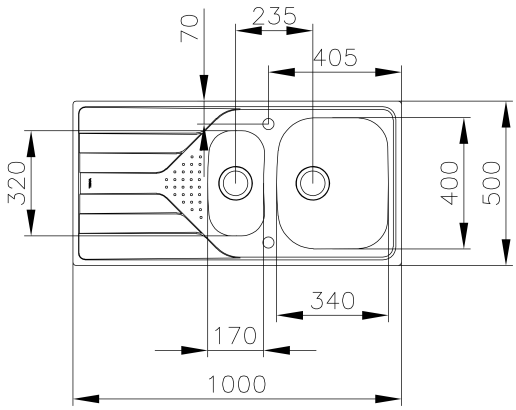
COLORES