Universe 80 T-XP 2C 1E

Hygiene

Garantía de por vida

REFERENCIA

REF: 115170002 EAN: 8434778015140

CARACTERÍSTICAS

Acero Inoxidable, Acabado pulido
Dos cubetas y escurridor, reversible
Instalación por encastre
Desagüe con válvula canasta 3½"
Profundidad de cubeta 170 mm
Mueble de 80 cm

DIMENSIONES

Altura del producto (mm):
Anchura del producto (mm): 500
Profundidad del producto (mm):
Longitud del producto (mm): 1160
Peso del producto (Kg): 4,62

COLORES
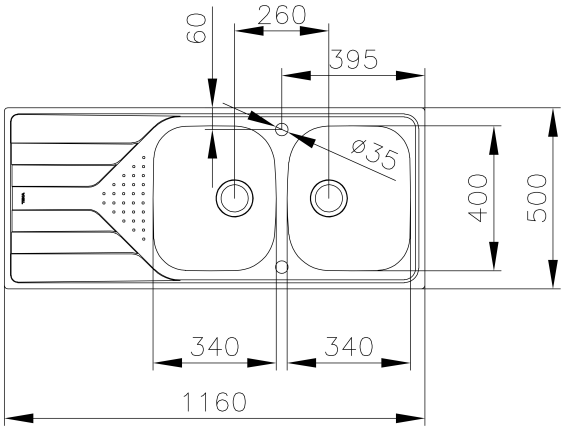
115170002 Inox