DFS 26650

Función ECO

Función Extra Dry

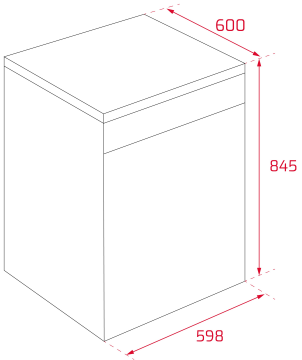

REFERENCIA

REF: 114280006 EAN: 8434778013917

CARACTERÍSTICAS

Lavavajillas de libre instalación 60 cm
Panel de mandos electrónico con display LED
Capacidad: 13 cubiertos
Programas de lavado: 6
Temperaturas de lavado: 40°, 45°, 55°, 60° C
Programa Whisper extra silencioso
Bandeja superior e inferior: FIX
Programas: 1H, ECO, Intensivo, Whisper, Glass
Funciones: Media carga, Express, Extra Dry
Posibilidad de instalación en columna
Delay timer: (1-24 horas)
Indicador de falta de sal
Clasificación energética: E
Nível de ruido: 52 dBA

DIMENSIONES

Altura del producto (mm): 845
Anchura del producto (mm): 598
Profundidad del producto (mm): 600
Longitud del producto (mm):
Peso del producto (Kg): 42

ESPECIFICACIONES TÉCNICAS

Clase de eficiencia energética: A+
Consumo energético (kW/día): -
Consumo de agua (litros/año): 2996
Nivel de ruido (dBA): 52
Tasa de potencia (V): 120
Frecuencia (Hz): 60

COLORES

114280006 Inox