# DFS 76850

Función ECO | IonClean | AquaLogic | Función Extra Dry | Premium Dry

Tercera bandeja para cubiertos

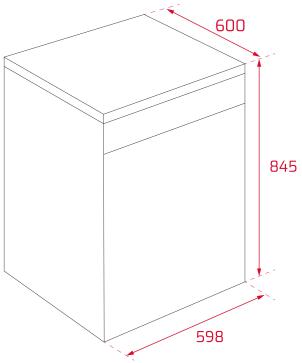


## REFERENCIA

REF: 114260015 EAN: 8434778013788

## CARACTERÍSTICAS

Lavavajillas libre instalación 60 cm
Panel de mandos electrónico con display LED
Capacidad: 14 cubiertos
Programas de lavado: 8
Temperaturas de lavado: 50°, 55°, 60°, 65°, 72º C
Motor Inverter
Programa Whisper extra silencionso
Bandeja superior: Flexiset2
Bandeja inferior: FlexiSet 4
Tercera bandeja: MultiFlex 3
Sistema de seguridad Aquastop
Programas: Prelavado, ECO, AUTO, Intensivo, Whisper, Higiene, Autoclean
Funciones: AlternativeWash, Express, Extra Dry, PowerWash, IonClean
Posibilidad de instalación en columna
Delay timer: (1-24 horas)
Indicador de falta de sal
Clasificación energética: A
Nível de ruido: 44 dBA

## DIMENSIONES

**Altura del producto (mm):** 845
**Anchura del producto (mm):** 598
**Profundidad del producto (mm):** 600
**Longitud del producto (mm):**
**Peso del producto (Kg):** 53,5

## ESPECIFICACIONES TÉCNICAS

Clase de eficiencia energética: A+++
Consumo energético (kW/día): -
Consumo de agua (litros/año): 2800
Nivel de ruido (dBA): 44
Tasa de potencia (V): 120
Frecuencia (Hz): 60

## COLORES

114260015 Inox