MAESTRO **DirectSense IZF 88700 MST**

Placa inducción DirectSense Full Flex de 80cm con sensores de temperatura y función Arroz automática

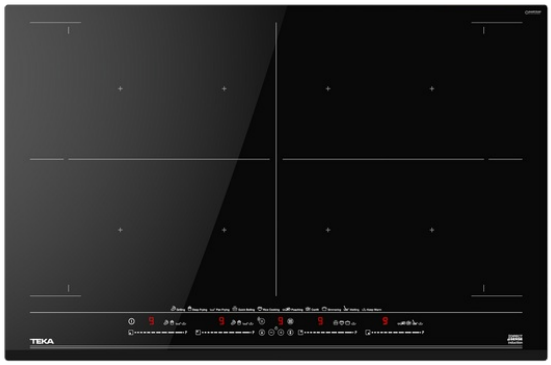

Flex | Easy installation | Seguridad por Termopar integrada | MultiSlider | Función Power

Función Power Plus

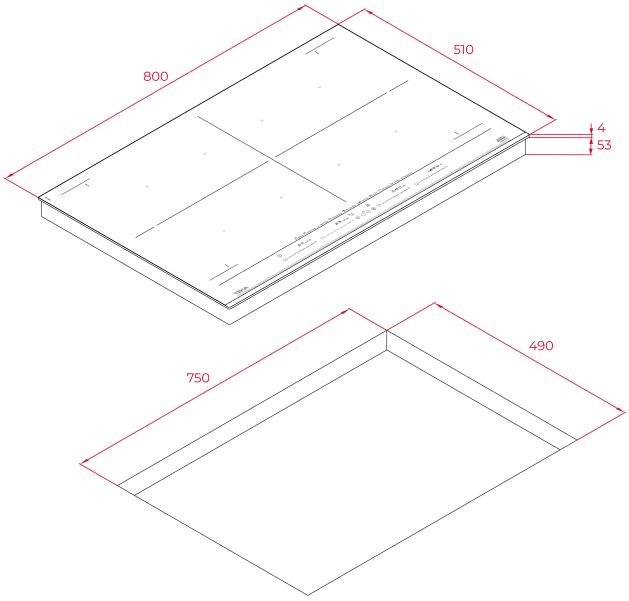

REFERENCIA

REF: 112500029 EAN: 8434778011845

CARACTERÍSTICAS

DirectSense con zona FullFlex
Touch Control Multislider, con bloqueo de seguridad
Programador de cocinado
7 zonas de cocinado (4 zonas + 2 zonas Flex + zona FullFlex)
4 zonas de 263 x 195 mm
2 zonas Flex de 263 x 390 mm
1 zona FullFlex de 525 x 390 mm
Funciones de acceso directo con sensores de temperatura: Pochar, Confitar, Arroz, Parrilla, Fritura, Plancha, Mantener Caliente, Hervir, Fuego Lento y Derretir
Función Power Plus
Función Stop & GO function / Modo Silencio
Sistema de optimización de recipiente y tamaño
Sistema de fácil instalación
Potencia Nominal Máxima: 7.400 W

DIMENSIONES

Altura del producto (mm): 57
Anchura del producto (mm): 800
Profundidad del producto (mm): 510
Longitud del producto (mm):
Peso del producto (Kg): 15

ESPECIFICACIONES TÉCNICAS

Tasa de potencia (V): 220-240
Frecuencia (Hz): 50/60
Potencia nominal máxima (W): 7400

COLORES

112500029 Negro