FlexLinea RS15 71.40 PureClean
Fregadero de una cubeta con acabado premium SoftTexture

200mm

Hygiene

R15, fácil de limpiar

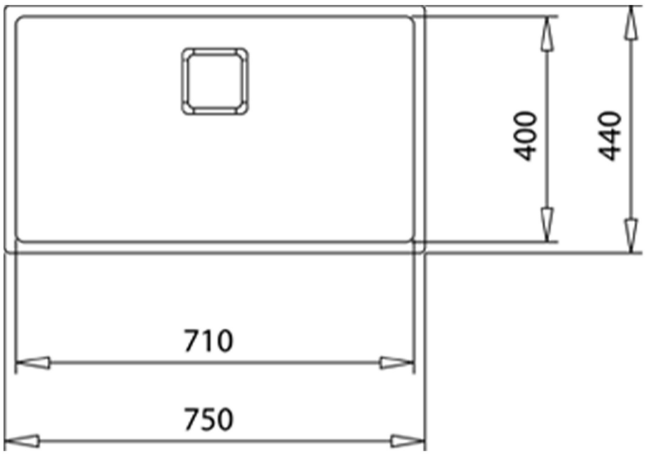

REFERENCIA

REF: 115000054 EAN: 8434778018684

CARACTERÍSTICAS

Tratamiento PureClean que proporciona una superficie que repele el agua
Triple posibilidad de instalación: encastre (top), enrasar o bajo encimera
Acero inoxidable 18/10
Radio cubeta R15 para facilitar la limpieza y evacuación del agua
Desagüe cuadrado con válvula canasta 3½” y sifón
Tapa decorativa inox cuadrada para ocultar elegantemente el orificio de desagüe
Chapa de gran espesor
SilentSmart, reduce un 50% la rumorosidad
Profundidad de la cubeta 200 mm
Mueble de 80 cm

DIMENSIONES

Altura del producto (mm):
Anchura del producto (mm): 440
Profundidad del producto (mm):
Longitud del producto (mm): 750
Peso del producto (Kg): 5,26

COLORES

115000054 Inox