# GSC 75330 WBA

Autoencendido integrado

Seguridad por Termopar integrada

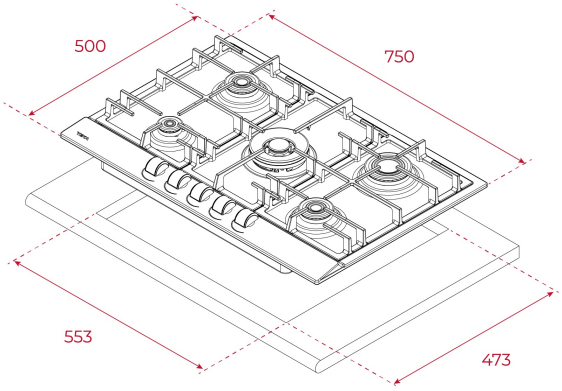


## REFERENCIA

REF: 112610054 EAN: 8434778021486

## DIMENSIONES

**Altura del producto (mm):** 85
**Anchura del producto (mm):** 750
**Profundidad del producto (mm):** 500
**Longitud del producto (mm):**
**Peso del producto (Kg):** 10,7

## ESPECIFICACIONES TÉCNICAS

Tasa de potencia (V): 110
Frecuencia (Hz): 50/60
Potencia nominal máxima (W): 10950

## COLORES

112610054 Inox

## EFICIENCIA ENERGÉTICA

Consumo de energía en modo standby (W): -
Tiempo para alcanzar el modo standby (min): -