IN 934 BK
Grifo de cocina

Anti-Scale Aerator

Easy_Quick

Swivel Spout

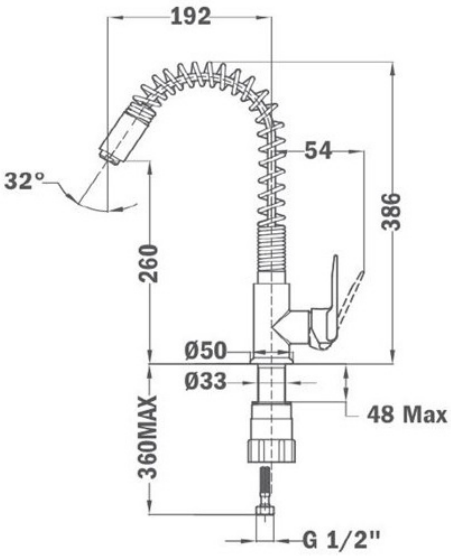

REFERENCIA

REF: 53934128N EAN: 8413509218456

CARACTERÍSTICAS

Acabado: Cromo extreme glow
Ca¤o giratorio
Aireador anti-cal
Maneralcon 1 funci¢n: chorro
Mangueras flexibles de alimentaci¢n incluidas *
Cartucho cer micode gran duraci¢n
Presi¢n de funcionamiento: 1 ? 10 bar (kg/cm)
Presi¢n de funcionamiento recomendada: 2 -5 bar (kg/cm)
Temperatura recomendada del agua caliente: 45 ?C ? 65 ?C
Temperatura m xima del agua caliente: 90?C
Peso neto: 1.7 kg

DIMENSIONES

Altura del producto (mm):
Anchura del producto (mm):
Profundidad del producto (mm):
Longitud del producto (mm):
Peso del producto (Kg): 2,08

COLORES

53934128N Negro