TMX 76 INOX
Campana decorativa para instalación de empotre de 70 cm

LED

LED

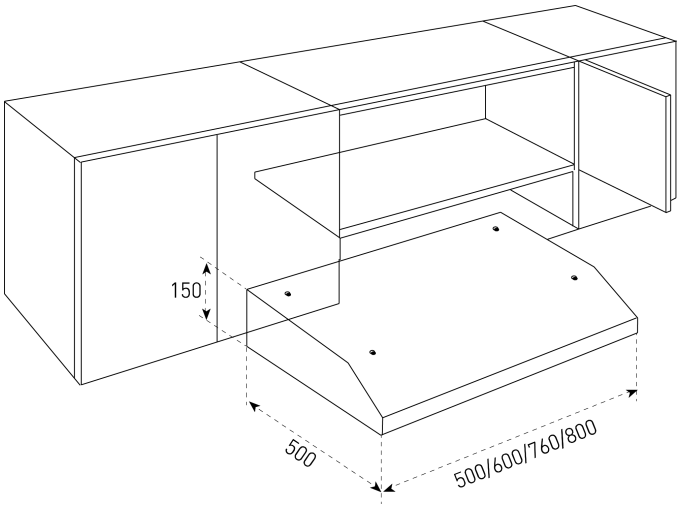

REFERENCIA

REF: 40404120 EAN: 8421152059722

CARACTERÍSTICAS

Acero inoxidable
Panel de mandos pulsantes
Dos velocidades
Lámpara incandescente
Filtros metálicos, lavables en lavavajillas
Capacidad de extracción máxima: 250 m³/h
Capacidad de extracción UNE-EN-61591: 149 m³/h
Nivel sonoro: min. 44 –máx. 66 dB
Filtro de carbón activo para recirculación del aire
Potencia nominal máxima: 120 W
Voltaje: 110 V~
Frecuencia: 60 Hz
Peso: 5.2 kg
Dimensiones
Exterior (Alto/Ancho/Fondo): 150/760/500 mm

DIMENSIONES

Altura del producto (mm): 150
Anchura del producto (mm): 760
Profundidad del producto (mm): 500
Longitud del producto (mm):
Peso del producto (Kg): 5,2

ESPECIFICACIONES TÉCNICAS

Clase de eficiencia energética: -
Ruido (LwA) Velocidad mínima (dB): -
Ruido (LwA) Velocidad máxima (dB): -
Ruido (LwA) Velocidad de refuerzo (dB): -
Ø Salida (mm): -

COLORES

40404120	Inox
40404121	Negro
40404121	Titanium
40404121	Blanco